Podręcznik sprzedawcy

SZOSA	MTB	Trekking
Rower miejski/ komfortowy	MIEJSKIE SPORTOWE	E-BIKE

SHIMANO STEPS

SPECJALNY AKUMULATOR SHIMANO STEPS I CZĘŚCI

BT-E6000
BT-E6001
BT-E6010
BT-E8010
BT-E8014
BT-E8020
BT-E8035
EC-E6000
EC-E6002
EC-E8004
BM-E6000
BM-E6010
BM-E8010
BM-E8020
BM-E8030-A
BM-E8030-B
BM-E8031-A
BM-E8031-B
EW-SW100
EW-CP100

SPIS TREŚCI

SPIS TREŚCI 2

WAŻNA INFORMACJA 4

ABY ZAPEWNIĆ BEZPIECZEŃSTWO 5

WYKAZ POTRZEBNYCH NARZĘDZI 13

MONTAŻ CZĘŚCI ELEKTRYCZNYCH 15

Nazwy części 15

Ogólny schemat połączeń elektrycznych (przykład) 16

Dane techniczne 17

Obsługa przewodów elektrycznych 18
- Podłączanie przewodu elektrycznego 18
- Odłączanie przewodu elektrycznego 19

Montaż wspornika akumulatora 20
- BM-E6000 20
- BM-E6010 24
- BM-E8010 29
- BM-E8020 34
- BM-E8030 / BM-E8031 40

Montaż satelitarnego gniazda ładowania 45
- EW-CP100 45

Montaż satelitarnego przycisku zasilania 46
- EW-SW100 46

OBSŁUGA AKUMULATORA 48

Montaż akumulatora 48
- Typ mocowania na tylnym bagażniku 49
- Typ montażu na dolnej rurze 49
- Wbudowany 50

Demontaż akumulatora 51
- Typ mocowania na tylnym bagażniku 51
- Typ montażu na dolnej rurze 52
- Wbudowany 53

Ładowanie akumulatora **54**
- Tryb głębokiego uśpienia 54
- UWAGA 54
- Czas ładowania 55
- Ładowanie akumulatora zdjętego z roweru 55
- Ładowanie akumulatora zamontowanego na rowerze 57
- Wskazanie diody LED ładowarki akumulatora 59
- Wskazanie diody LED akumulatora 60

Wskazania błędów diod LED akumulatora **63**

KONSERWACJA **65**

Wymiana płytki z podwójną zasuwką **65**

Wymiana modułu sprężyny **65**

Wymiana nakładki gniazda ładowania (EW-CP100) **66**

WAŻNA INFORMACJA

- **Ten podręcznik sprzedawcy jest przeznaczony głównie dla zawodowych mechaników rowerowych.**
  Użytkownicy, którzy nie zostali profesjonalnie przeszkoleni do montażu rowerów, nie powinni samodzielnie zajmować się montażem elementów, używając tego podręcznika sprzedawcy.
  Jeśli jakiekolwiek informacje umieszczone w tym podręczniku nie są zrozumiałe, nie należy kontynuować montażu. Aby uzyskać pomoc, należy skontaktować się z punktem sprzedaży lub sprzedawcą rowerów.
- Należy przeczytać wszystkie podręczniki właściciela dołączone do produktu.
- Nie wolno demontować ani modyfikować produktu w sposób inny, niż podano w informacjach znajdujących się w tym podręczniku sprzedawcy.
- Wszystkie instrukcje serwisowe i dokumenty techniczne są dostępne online na stronie https://si.shimano.com.
- Klienci, którzy mają ograniczony dostęp do Internetu mogą Klienci, którzy mają ograniczony dostęp do Internetu mogą skontaktować się z dystrybutorem SHIMANO lub którymkolwiek z biur SHIMANO, aby zdobyć podręcznik użytkownika w wersji drukowanej.
- Należy przestrzegać odpowiednich przepisów i regulacji prawnych danego kraju lub regionu, w którym podmiot prowadzi działalność jako sprzedawca.

Ze względów bezpieczeństwa należy dokładnie zapoznać się z niniejszym podręcznikiem sprzedawcy przed użyciem produktu i przestrzegać go podczas jego użytkowania.

Poniższe instrukcje muszą być zawsze przestrzegane w celu zapobieżenia obrażeniom oraz uszkodzeniom wyposażenia i otoczenia.
Instrukcje zostały sklasyfikowane zgodnie ze stopniem niebezpieczeństwa lub wielkością możliwych uszkodzeń, które mogą wynikać z nieprawidłowego użytkowania produktu.

NIEBEZPIECZEŃSTWO	Niezastosowanie się do podanych instrukcji skutkuje śmiercią albo poważnymi obrażeniami.
OSTRZEŻENIE	Niezastosowanie się do podanych instrukcji może skutkować śmiercią albo poważnymi obrażeniami.
PRZESTROGA	Niezastosowanie się do podanych instrukcji może skutkować obrażeniami albo uszkodzeniami wyposażenia i otoczenia.

ABY ZAPEWNIĆ BEZPIECZEŃSTWO

⚠ NIEBEZPIECZEŃSTWO

Należy również przekazać użytkownikom następujące informacje:

■ Obsługa akumulatora

- Do ładowania akumulatora należy używać odpowiedniej ładowarki akumulatora i przestrzegać zalecanych warunków ładowania.

  W przeciwnym razie może dojść do przegrzania, wybuchu lub zapłonu.

- Nie zostawiać akumulatora w pobliżu źródeł ciepła, np. grzejników.

  Może to spowodować wybuch lub zapłon.

- Nie podgrzewać akumulatora ani nie wrzucać go do ognia.

  Może to spowodować wybuch lub zapłon.

- Nie deformować, nie modyfikować, nie demontować ani nie lutować bezpośrednio zacisków akumulatora.

  Może to spowodować wyciek, przegrzanie, wybuch lub zapłon.

- Nie zwierać zacisków z użyciem metalowych przedmiotów.

  Może to spowodować zwarcie lub przegrzanie, co może skutkować poparzeniami albo innymi obrażeniami.

- Nie przenosić ani nie przechowywać akumulatora razem z metalowymi przedmiotami, takimi jak naszyjniki lub spinki do włosów.

  Może to spowodować zwarcie lub przegrzanie, co może skutkować poparzeniami albo innymi obrażeniami.

- Nie wkładać akumulatora do wody ani do wody morskiej i nie dopuszczać do zamoknięcia zacisków akumulatora.

  Może to spowodować przegrzanie, wybuch lub zapłon.

- Nie narażać akumulatora na silne wstrząsy ani nie rzucać nim.

  W przeciwnym razie może dojść do przegrzania, wybuchu lub zapłonu.

■ Obsługa ładowarki akumulatora

- Nie dopuścić do zamoczenia ładowarki akumulatora.

  Jeśli woda lub wilgoć dostanie się do środka ładowarki, może to spowodować pożar, zapłon, przegrzanie lub porażenie prądem elektrycznym.

- Nie używać ładowarki, gdy jest mokra, nie dotykać jej ani nie trzymać mokrymi rękoma.

  Może to spowodować porażenie prądem elektrycznym

- Nie używać ładowarki akumulatora, gdy jest zakryta.

  W przeciwnym razie może dojść do wzrostu temperatury i deformacji obudowy albo do pożaru, zapłonu lub przegrzania.

- Nie demontować ani nie modyfikować ładowarki akumulatora.

  Niezastosowanie się do tej instrukcji może skutkować porażeniem prądem elektrycznym albo obrażeniami.

- Stosować ładowarkę akumulatora wyłącznie z określonym napięciem zasilania.

  Jeżeli napięcie zasilania będzie inne od określonego, może to spowodować pożar, zniszczenia, pojawienie się dymu, przegrzanie, porażenie prądem elektrycznym albo poparzenia.

- Podczas ładowania akumulatora należy używać zalecanej kombinacji akumulatora i ładowarki oraz przestrzegać zalecanych warunków ładowania.

  W przeciwnym razie może dojść do przegrzania, wybuchu lub zapłonu.

⚠ OSTRZEŻENIE

- **Podczas montażu produktu należy przestrzegać procedur zawartych w instrukcjach serwisowych.**

  Używać jedynie oryginalnych części SHIMANO. Nieprawidłowy montaż lub nieodpowiednia regulacja produktów i części wymiennych może spowodować niewłaściwe działanie produktu, co może doprowadzić do przewrócenia się roweru i poważnych obrażeń.

- Podczas wykonywania czynności konserwacyjnych, np. wymiany części, należy założyć atestowaną osłonę na oczy.

- Aby uzyskać więcej informacji na temat produktów, które nie zostały opisane w tym podręczniku sprzedawcy, należy zapoznać się z instrukcjami serwisowymi dostarczonymi z tymi produktami.

Należy również przekazać użytkownikom następujące informacje:

- Nie wkładać ani nie wyciągać mokrego wtyku.

  Może to spowodować porażenie prądem elektrycznym. Jeśli z wtyku wycieka woda, przed włożeniem go do gniazda należy go dokładnie wysuszyć.

- Nie ładować akumulatora w miejscach mokrych lub o wysokiej wilgotności ani na zewnątrz pomieszczeń.

  Może to spowodować pożar, zapłon, przegrzanie lub porażenie prądem elektrycznym.

- Jeśli akumulator nie jest w pełni naładowany nawet dwie godziny po upływie wyznaczonego czasu ładowania, natychmiast odłączyć akumulator od gniazda elektrycznego i skontaktować się z punktem sprzedaży.

W przeciwnym razie może dojść do przegrzania, wybuchu lub zapłonu.

Należy zapoznać się z sekcją „Czas ładowania" w części „Ładowanie akumulatora", aby dowiedzieć się więcej o czasie ładowania akumulatora.

■ Obsługa akumulatora

- W razie dostania się cieczy z akumulatora do oczu natychmiast dokładnie przemyć narażony obszar czystą wodą, np. bieżącą wodą, nie trąc oczu, i natychmiast zasięgnąć pomocy medycznej.

  W przeciwnym razie płyn z akumulatora może uszkodzić wzrok.

- Nie używać poza zakresem temperatury roboczej akumulatora.

  Jeżeli akumulator będzie używany bądź przechowywany w temperaturze niemieszczącej się w podanych zakresach, może dojść do pożaru, obrażeń albo problemów z działaniem.

  1. Podczas rozładowywania: -10°C – 50°C
  2. Podczas ładowania: 0°C – 40°C

- Nie używać akumulatora z widocznymi zarysowaniami ani z innymi zewnętrznymi uszkodzeniami.

  Niezastosowanie się do tej instrukcji może spowodować pożar, wybuch albo problemy z działaniem.

- Nie używać akumulatora, jeżeli występują wycieki, odbarwienia, odkształcenia albo inne nietypowe objawy.

  Niezastosowanie się do tej instrukcji może spowodować pożar, wybuch albo problemy z działaniem.

■ Obsługa ładowarki akumulatora

- Wtyk przewodu zasilającego należy podłączać i odłączać, trzymając za niego.

  Nieprzestrzeganie tego zalecenia może spowodować pożar lub porażenie prądem elektrycznym. Jeśli wystąpią poniższe symptomy, należy zaprzestać korzystania z urządzenia i skontaktować się z punktem sprzedaży. Może to spowodować pożar lub porażenie prądem elektrycznym.

  * Jeżeli z wtyku przewodu zasilającego wydobywa się ciepło albo dym o kwaśnym zapachu.
  * Występuje problem z połączeniem wewnątrz wtyku przewodu zasilającego.

- Podczas wyładowań atmosferycznych nie dotykać metalowych części urządzenia lub wtyku przewodu zasilającego zasilacza sieciowego ani innych części.

  W razie uderzenia pioruna może dojść do porażenia prądem elektrycznym.

- Nie przeciążać gniazda elektrycznego urządzeniami przekraczającymi znamionowe parametry gniazda; używać wyłącznie gniazda elektrycznego z zasilaniem 100–240 V AC.

  Jeżeli gniazdo elektryczne zostanie przeciążone przez podłączenie zbyt wielu urządzeń za pomocą adapterów, może dojść do przegrzania i pożaru.

- Nie dopuszczać do uszkodzenia przewodu zasilającego ani wtyku przewodu zasilającego. (nie niszczyć, modyfikować, umieszczać blisko gorących obiektów, zginać, skręcać ani ciągnąć; nie umieszczać pod ciężkimi obiektami ani nie wiązać ciasno razem).

  Używanie uszkodzonego przewodu albo wtyku może spowodować pożar, porażenie prądem elektrycznym albo zwarcie.

- Nie używać ładowarki akumulatora z dostępnymi w handlu transformatorami do użytku za granicą (konwertery podróżne).

  Mogą one spowodować uszkodzenie ładowarki akumulatora.

- Zawsze wkładać wtyk przewodu zasilającego do końca.

  Niezastosowanie się do tej instrukcji może skutkować pożarem.

- Podczas ładowania akumulatora, gdy jest on zamontowany w rowerze, nie przemieszczać roweru.

  Wtyk przewodu zasilającego ładowarki akumulatora może się poluzować i nie być całkowicie wprowadzony do gniazda elektrycznego, co może spowodować pożar.

■ Montaż na rowerze i konserwacja:

- Przed podłączaniem okablowania lub montażem części rowerowych należy usunąć akumulator i przewód ładowarki.

  W przeciwnym razie może dojść do porażenia prądem elektrycznym.

⚠ PRZESTROGA

Należy również przekazać użytkownikom następujące informacje:

■ Obsługa akumulatora

- Nie zostawiać akumulatora w miejscach narażonych na bezpośrednie działanie promieni słonecznych, wewnątrz pojazdów w gorące dni lub w innych miejscach, w których może wystąpić wysoka temperatura.

  Może to spowodować wyciek z akumulatora.

- Jeśli płyn z akumulatora dostanie się na skórę lub ubranie, natychmiast przemyć narażony obszar czystą wodą.

  Płyn z akumulatora może uszkodzić skórę.

- Przechowywać akumulator w bezpiecznym miejscu, poza zasięgiem dzieci i zwierząt domowych.

- Obsługiwać elementy obiema rękami.

  Nieprzestrzeganie tego zalecenia może spowodować upadek i zniszczenie elementów lub obrażenia ciała.

- W przypadku wystąpienia błędu podczas ładowania lub rozładowywania akumulatora, należy natychmiast przerwać jego użytkowanie i skonsultować się z podręcznikiem użytkownika.

  Jeśli nie ma pewności, należy skontaktować się z punktem sprzedaży lub dystrybutorem.

■ Obsługa ładowarki akumulatora

- Podczas czyszczenia odłączyć wtyk przewodu zasilającego od gniazda elektrycznego oraz wtyk przewodu ładowarki od akumulatora.

  Niezastosowanie się do tej instrukcji może spowodować porażenie prądem elektrycznym.

- Podczas ładowania nie dopuszczać do kontaktu akumulatora ze skórą w jednym miejscu przez dłuższy czas.

  Temperatura elementów może osiągnąć od 40°C do 70°C, co może doprowadzić do poparzeń niskotemperaturowych.

- Sprawdzać co pewien czas, czy ładowarka akumulatora i adapter, a zwłaszcza przewód, wtyk i obudowa nie są uszkodzone.

  Jeśli ładowarka akumulatora lub adapter są uszkodzone, nie używać ich do momentu naprawienia w punkcie sprzedaży lub u dystrybutora.

- Produktu można używać wyłącznie pod nadzorem osoby odpowiedzialnej za bezpieczeństwo i po otrzymaniu instrukcji użytkowania.

  Osobom z zaburzeniami zdolności fizycznych, czuciowych i umysłowych lub osobom bez odpowiedniego doświadczenia albo wiedzy oraz dzieciom nie należy zezwalać na użytkowanie tego produktu. Nie pozwalać dzieciom na zabawę w pobliżu tego produktu.

UWAGA

Należy również przekazać użytkownikom następujące informacje:

- Pamiętać o włożeniu zaślepek we wszystkie nieużywane gniazda.

- W sprawie montażu i regulacji produktu należy skontaktować się z punktem sprzedaży.

- Komponenty zostały zaprojektowane i skonstruowane tak, aby zachować pełną wodoszczelność i zapewnić swoją funkcję w mokrych warunkach. Nie wolno jednak celowo umieszczać ich w wodzie.

- Należy ostrożnie obchodzić się z elementami i unikać narażania ich na silne wstrząsy.

- Przed podłączeniem akumulatora należy upewnić się, że w obszarze, w którym zostanie podłączony akumulator (złącze) nie ma wody i zanieczyszczeń.

- Zaleca się używanie oryginalnego akumulatora SHIMANO. W przypadku używania akumulatora innego producenta przed jego użyciem należy uważnie przeczytać dołączoną instrukcję serwisową.

- Niektóre istotne informacje zawarte w tym podręczniku sprzedawcy są także podane na etykietach na urządzeniu.

Ładowanie może odbywać się w dowolnym momencie bez względu na poziom naładowania akumulatora, jednak w poniższych przypadkach akumulator należy naładować całkowicie:

- Akumulator nie może być używany w chwili zakupu. Przed jazdą należy całkowicie naładować akumulator.
- Jeśli akumulator został całkowicie rozładowany, należy go naładować możliwie jak najszybciej. Pozostawienie rozładowanego akumulatora doprowadzi do pogorszenia jego właściwości i może spowodować brak możliwości jego użytkowania.

■ Obsługa akumulatora

- Jeżeli wyświetlacz komputera rowerowego nie wyświetla się, należy w pełni naładować akumulator. Poziom naładowania akumulatora może wpłynąć na działanie wyświetlacza.
- Nacisnąć przycisk zasilania, jeżeli dioda LED wyświetlacza się nie zaświeci, zadziała obwód zabezpieczający. Podłączyć ładowarkę akumulatora, aby wyłączyć obwód zabezpieczający.
- Jeżeli akumulator jest ładowany w środowisku niskotemperaturowym przy 5°C lub mniej, długość przejazdu na pełnym naładowaniu będzie krótsza. Ponadto, jeżeli akumulator jest używany w miejscach z niską temperaturą, która nie przekracza 5°C, zużywanie się akumulatora będzie szybsze. Jest to związane z charakterystyką akumulatora; w normalnej temperaturze akumulator powróci do standardowego działania.

■ Obsługa ładowarki akumulatora

- Akumulator można ładować w temperaturach pomiędzy 0°C i 40°C. Ładowarka akumulatora nie działa poza podanym zakresem temperatur. Wyświetlony zostanie błąd. (miga wskaźnik LED ładowarki akumulatora).
- Nie używać na zewnątrz budynków lub w miejscach o dużej wilgotności.
- Akumulator należy ładować w zamkniętych pomieszczeniach, chroniąc go przed działaniem deszczu i wiatru.
- Podczas użytkowania nie umieszczać ładowarki akumulatora na zabrudzonym podłożu.
- Podczas użytkowania umieszczać ładowarkę akumulatora na stabilnej powierzchni, np. na stole.
- Nie umieszczać żadnych przedmiotów na górnej części ładowarki akumulatora ani na jej lince. Nie zakrywać także tych elementów żadnymi osłonami.
- Nie wiązać linek w wiązki.

- Nie chwytać ładowarki akumulatora za linki podczas przenoszenia.
- Nie napinać linki zbyt silnie i nie ciągnąć za wtyk przewodu ładowarki.
- Aby zabezpieczyć linkę przed uszkodzeniem, podczas przechowywania unikać owijania jej wokół głównej części.
- Nie myć ładowarki akumulatora i nie wycierać jej detergentami.
- Nie pozwalać dzieciom na zabawę w pobliżu tego produktu.
- Podczas ładowania z akumulatorem zamontowanym w rowerze, uważać, aby nogi itp. nie zahaczały o przewód ładowarki akumulatora. Mogłoby to spowodować obrażenia lub przewrócenie roweru, a w rezultacie uszkodzenie elementów.
- Podczas ładowania akumulatora, gdy jest zamontowany na rowerze, należy uważać na poniższe kwestie:
  - Przed ładowaniem upewnić się, że w gnieździe ładowania wtyku przewodu ładowarki nie ma wody.
  - Przed ładowaniem upewnić się, że wspornik akumulatora jest zablokowany.
  - Nie usuwać akumulatora ze wspornika akumulatora podczas ładowania.
  - Nie jeździć z zamontowaną ładowarką akumulatora.
  - Zamknąć nakładkę gniazda ładowania, jeśli nie jest ono używane do ładowania.
  - Podczas ładowania unieruchomić rower w taki sposób, aby się nie przewrócił.
- Po zakończeniu ładowania należy zamknąć nakładkę gniazda ładowania. Jeżeli obcy materiał, np. zanieczyszczenia lub kurz znajdą się na gnieździe ładowania, włożenie wtyku przewodu ładowarki może być niemożliwe.
- Używanie akumulatora poza zakresem temperatury roboczej może spowodować problemy z działaniem lub pogorszenie wydajności.
- Czas ładowania jest dłuższy, kiedy temperatura akumulatora jest wysoka.

■ Czyszczenie

- Numer podany na kluczu wspornika akumulatora jest wymagany w razie konieczności zamówienia klucza zapasowego. Przechowywać ostrożnie.
- Żadnych elementów nie wolno czyścić rozcieńczalnikiem ani innymi rozpuszczalnikami. Substancje tego typu mogą uszkodzić ich powierzchnię.

- Jeżeli na zaciskach wspornika akumulatora i ładowarce akumulatora są zanieczyszczenia, zdemontować akumulator, wyjąć wtyk przewodu zasilającego z gniazda elektrycznego, a następnie oczyścić szmatką lub patyczkiem z wacikiem nasączonym etanolem, itp. Powtarzalne montowanie i zdejmowanie zanieczyszczonego akumulatora może doprowadzić do zużycia się zacisków, co uniemożliwi ich używanie.

  Przykład zacisku

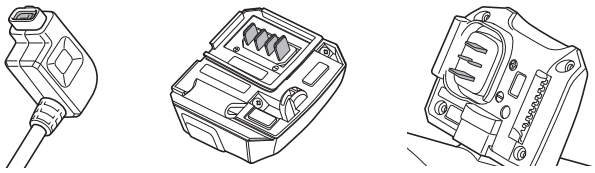

- Utrzymywać w czystości powierzchnię elementów akumulatora, które stykają się ze wspornikiem akumulatora. Jeżeli akumulator ma kontakt z materiałami obcymi, np. zanieczyszczeniami lub kurzem, może to spowodować brak możliwości jego zdemontowania.

- Do czyszczenia akumulatora i plastikowej osłony należy używać wilgotnej, dokładnie wykręconej ściereczki.
- W przypadku pytań dotyczących metod montażu i konserwacji należy skontaktować się z punktem sprzedaży.
- Aby uzyskać aktualizacje oprogramowania elementu, należy skontaktować się z punktem sprzedaży. Najnowsze informacje są dostępne w witrynie firmy SHIMANO.
- Gwarancja nie obejmuje naturalnego zużycia ani pogorszenia działania wynikających z normalnego użytkowania i starzenia się.

Rzeczywisty produkt może różnić się od pokazanego na rysunku, ponieważ ten podręcznik służy głównie do wyjaśnienia procedur użytkowania tego produktu.

WYKAZ POTRZEBNYCH NARZĘDZI

W celu montażu / demontażu, regulacji i konserwacji potrzebne są poniższe narzędzia.

Element	Użyta lokalizacja / typ śruby	Narzędzie	
Przewód elektryczny	Wtyk	TL-EW02	TL-EW02
Wspornik akumulatora (BM-E6000)	Moduł główny	2	Wkrętak [nr 2]
		6.4	Wkrętak płaski (6,4 mm)
	Dolna obudowa	2	Wkrętak [nr 2]
	Górna obudowa	10	Klucz gwiazdkowy [nr 10]
Wspornik akumulatora (BM-E6010)	Dolna obudowa Moduł główny	3	Klucz imbusowy 3 mm
	Moduł główny (wyregulować miejsce montażu)	TL-BME01	TL-BME01
	Osłona modułu głównego Górna obudowa	1	Wkrętak [nr 1]
Wspornik akumulatora (BM-E8010)	Dolna obudowa	3	Klucz imbusowy 3 mm
		8	Klucz 8 mm
	Moduł główny	3	Klucz imbusowy 3 mm
	Moduł główny (wyregulować miejsce montażu)	TL-BME02	TL-BME02
	Osłona modułu głównego Górna obudowa	2.5	Klucz imbusowy 2,5 mm

Element	Użyta lokalizacja / typ śruby	Narzędzie	
Wspornik akumulatora (BM-E8020)	Dolna obudowa Moduł główny	5	Klucz imbusowy 5 mm
	Moduł główny (wyregulować miejsce montażu)	TL-BME03	TL-BME03
	Górna obudowa	⊕2	Wkrętak [nr 2]
	Zamek	2	Klucz imbusowy 2 mm
	Osłona modułu głównego	⊕2	Wkrętak [nr 2]
Wspornik akumulatora (BM-E8030 / BM-E8031)	Górny wspornik	4	Klucz imbusowy 4 mm
	Moduł sprężyny	1.5	Klucz imbusowy 1,5 mm
	Górna podstawa zasuwki / zamek / dolny wspornik / moduł złącza	3	Klucz imbusowy 3 mm
		TL-BME04	TL-BME04
Satelitarne gniazdo ładowania (EW-CP100)	Śruba mocująca	2	Klucz imbusowy 2 mm
Satelitarny przycisk zasilania (EW-SW100)	Śruba mocująca	2	Klucz imbusowy 2 mm

MONTAŻ CZĘŚCI ELEKTRYCZNYCH

Nazwy części

EC-E6000

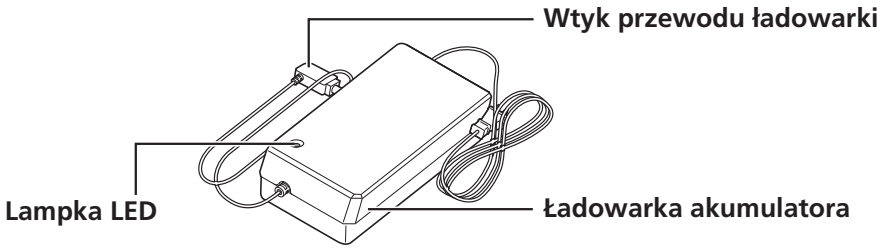

EC-E6002

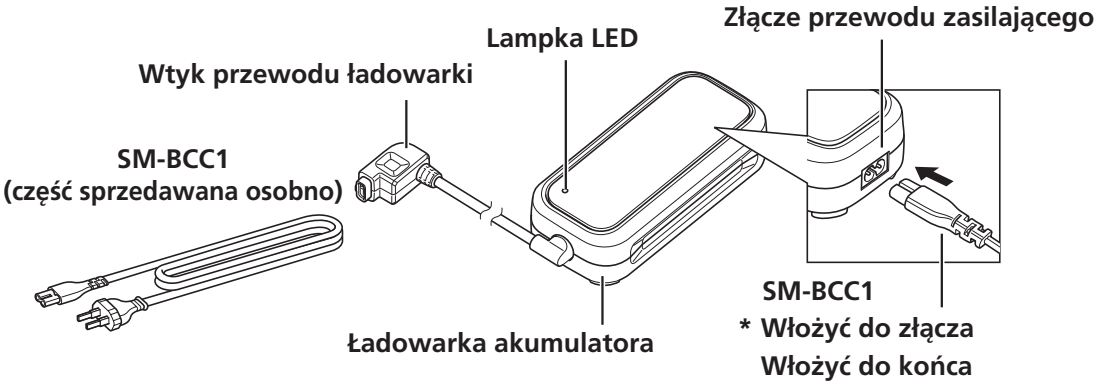

EW-CP100 *1

EC-E8004

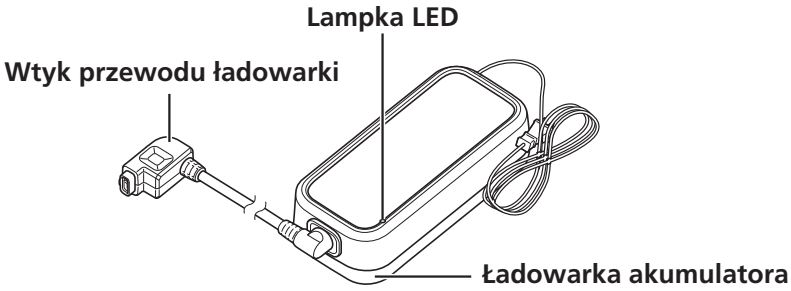

EW-SW100 *1

Adapter (część sprzedawana osobno)

*1 Miejsce montażu różni się w zależności od projektu ramy.

Ogólny schemat połączeń elektrycznych (przykład)

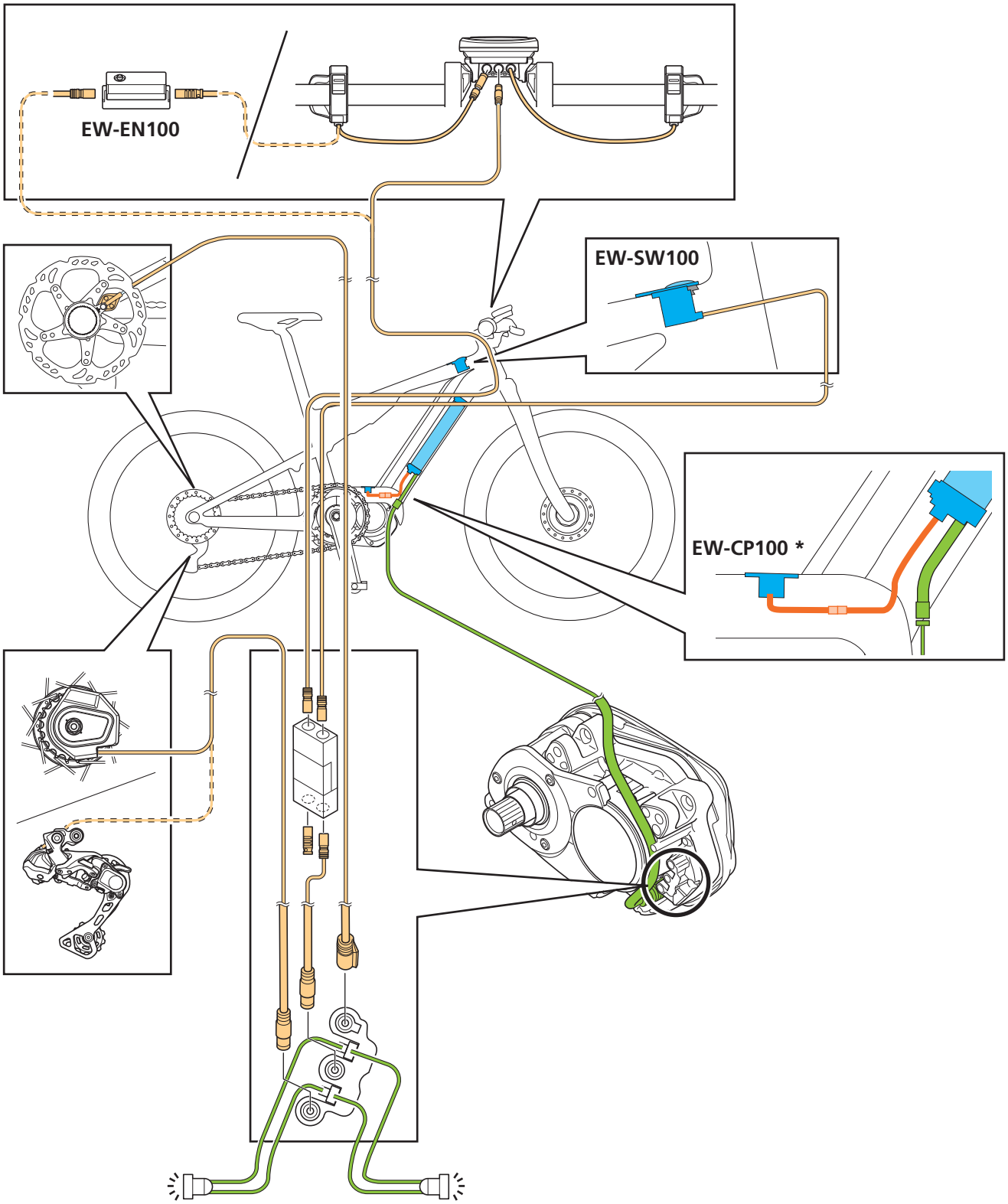

* EW-CP100 jest kompatybilne tylko z BM-E8030-A i BM-E8031-A. Aby uzyskać szczegółowe informacje, należy zapoznać się z informacjami o kompatybilności na stronie https://productinfo.shimano.com.

WSKAZÓWKI

- Maksymalna długość linki przewodu elektrycznego (EW-SD50) wynosi 1600 mm.

Dane techniczne

Zakres temperatury roboczej: rozładowywanie	-10–50°C	Czas ładowania	Należy zapoznać się z sekcją „Czas ładowania” w części „Ładowanie akumulatora”.
Zakres temperatury roboczej: ładowanie	0–40°C	Typ akumulatora	Akumulator litowo-jonowy
Temperatura przechowywania	-20–70°C	Pojemność znamionowa	Należy zapoznać się z podręcznikiem użytkownika akumulatora.
Temperatura przechowywania (akumulator)	-20–60°C	Napięcie znamionowe	36 V DC
Napięcie ładowania	100–240 V AC		

WSKAZÓWKI

- Najnowsze informacje dotyczące podręczników są dostępne na naszej stronie internetowej (https://si.shimano.com).

Obsługa przewodów elektrycznych

Podczas usuwania i wstawiania przewodów elektrycznych należy zawsze stosować oryginalne narzędzie SHIMANO.

UWAGA

- Podczas podłączania i odłączania przewodów elektrycznych nie należy zginać wtyku przy użyciu siły. Może to skutkować złą jakością połączenia.

Podłączanie przewodu elektrycznego

Podłączyć przewód elektryczny do gniazda E-TUBE.

1. Ustawić wtyk przewodu elektrycznego na oryginalnym narzędziu SHIMANO.

Jeśli na wtyku przewodu elektrycznego jest występ, należy ustawić go równo z rowkiem na oryginalnym narzędziu SHIMANO.

2. Włożyć wtyk przewodu elektrycznego do gniazda E-TUBE.

Wcisnąć go prosto, aż do wyczucia kliknięcia.

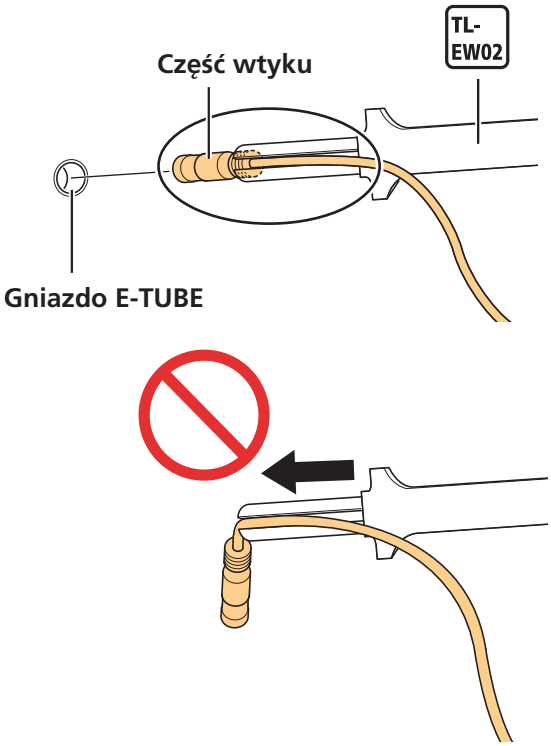

Odłączanie przewodu elektrycznego

1. Odłączyć przewód elektryczny.

(1) Włożyć oryginalne narzędzie SHIMANO do rowka na wtyku przewodu elektrycznego.

(2) Odłączyć przewód elektryczny z gniazda E-TUBE.

* Zgodnie z poniższym rysunkiem użyć części (A) oryginalnego narzędzia SHIMANO jako osi i przesunąć tak jak dźwignię, a następnie odłączyć ją. Jeśli ilość miejsca na założenie narzędzia jest ograniczona, należy podnieść oryginalne narzędzie SHIMANO do góry i odłączyć przewód elektryczny.

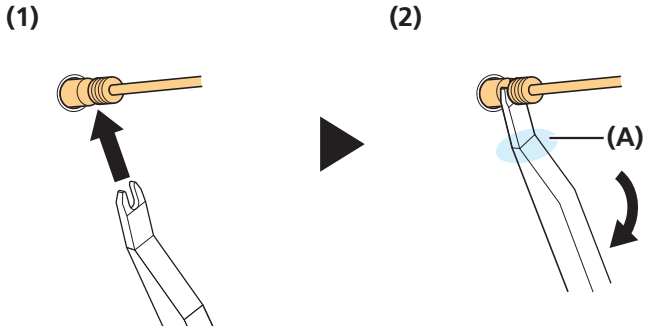

Montaż wspornika akumulatora

BM-E6000

1. Zamontować moduł główny do dolnej obudowy.

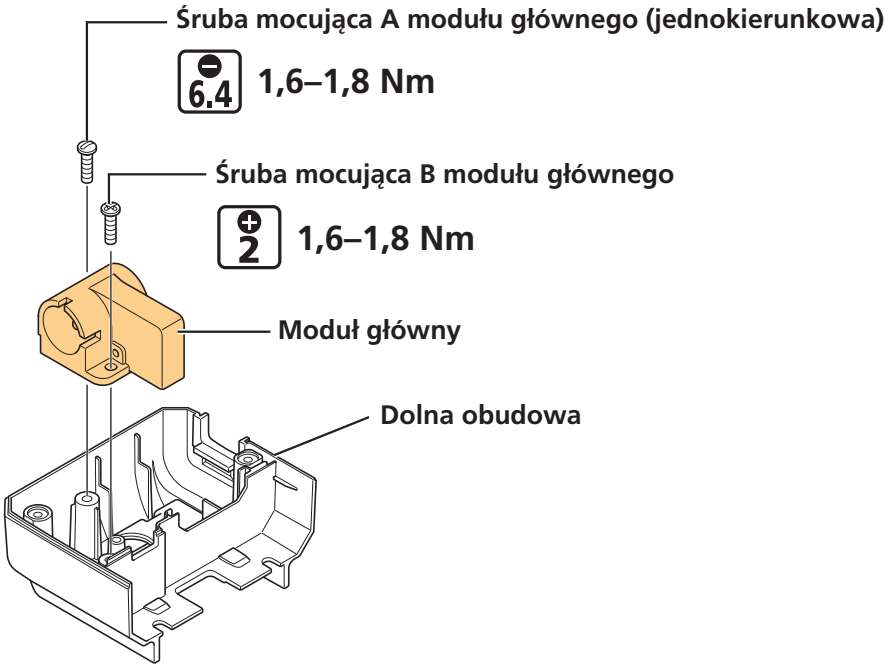

2. Ustawić mechanizm wtyku na dolnej obudowie i zamontować go na prowadnicy akumulatora.

(1) Ustawić mechanizm wtyku na dolnej obudowie.

(2) Ustawić prowadnicę akumulatora na dolnej obudowie. Uważać, aby nie przyszczypnąć przewodu zasilającego pomiędzy dolną obudową i prowadnicą akumulatora.

(3) Zamocować prowadnicę akumulatora.

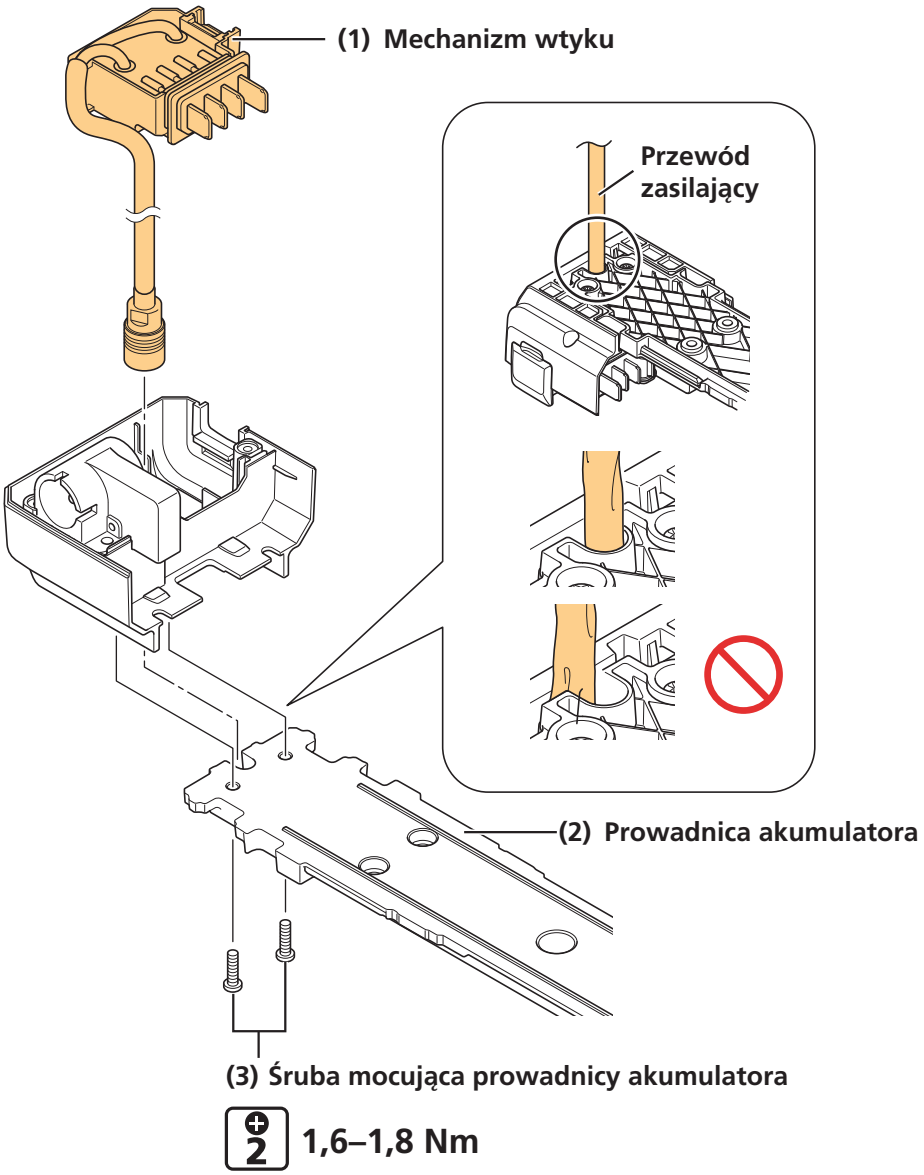

3. Zamontować górną obudowę.

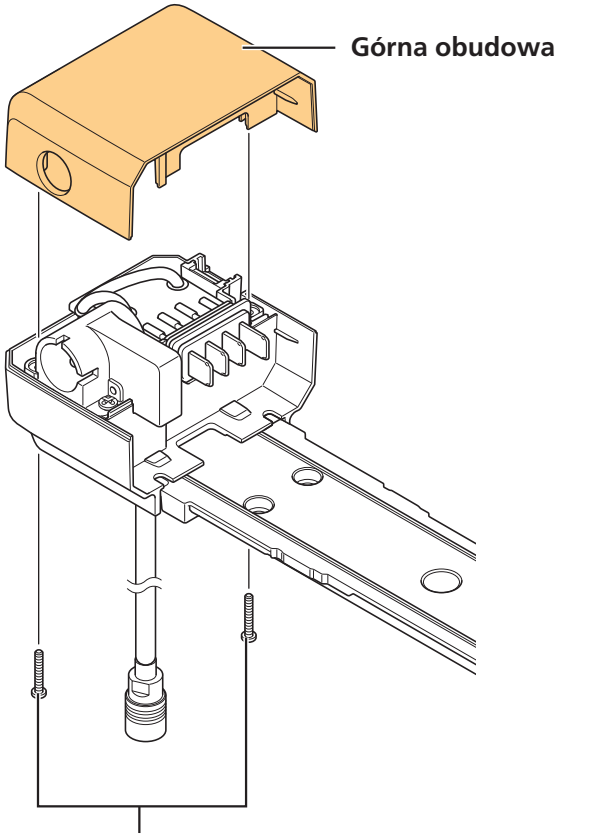

10 1,1–1,3 Nm

4. Zamontować wspornik akumulatora na tylnym bagażniku.

(1) Ustawić wspornik akumulatora równo z otworem montażowym na tylnym bagażniku.

(2) Zamocować wspornik akumulatora. Należy użyć standardowego momentu dokręcania producenta rowerów.

(3) Po zamontowaniu wspornika akumulatora należy wykonać poniższe działania.

– Zamknąć mocno nakładkę gniazda ładowania.

– Przeciągnąć przewód zasilający poprzez ramę i pozostawić go zwisającego nad miejscem montażu modułu napędowego.

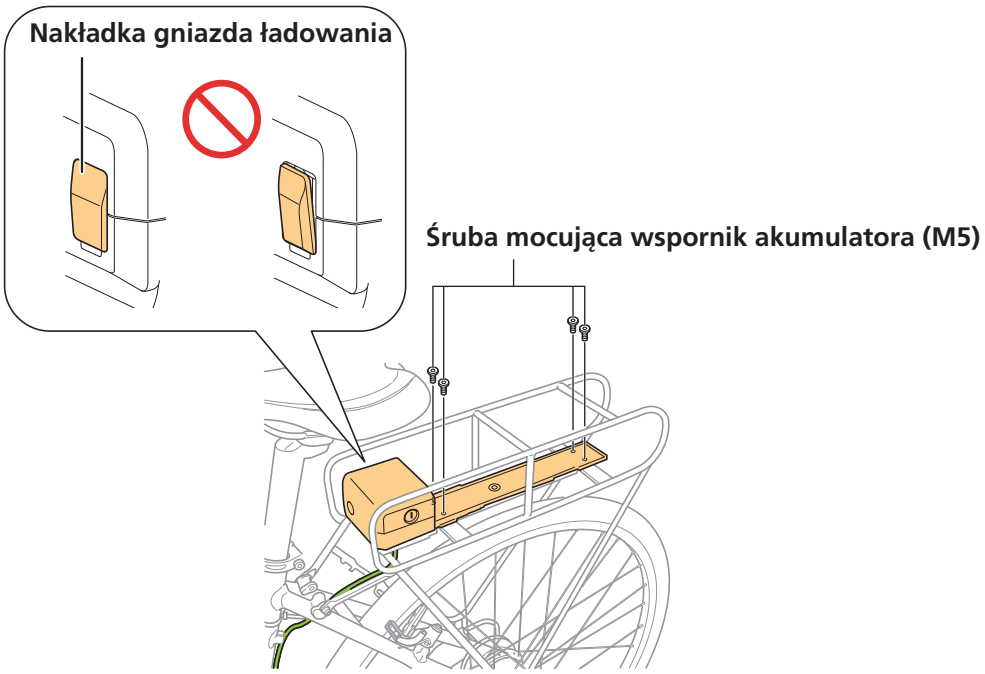

UWAGA

- Śruby mocujące wspornik akumulatora (M5) nie są dołączone do produktów SHIMANO. Należy użyć śrub dostarczonych przez producenta rowerów. Należy skontaktować się z producentem rowerów, aby poznać moment dokręcania.

BM-E6010

Oryginalne narzędzie SHIMANO TL-BME01 może być używane w celu łatwego określania miejsca montażu modułu głównego.

1. Zamontować dolną obudowę.

Zamocować dolną obudowę na dolnej stronie dolnej rury.

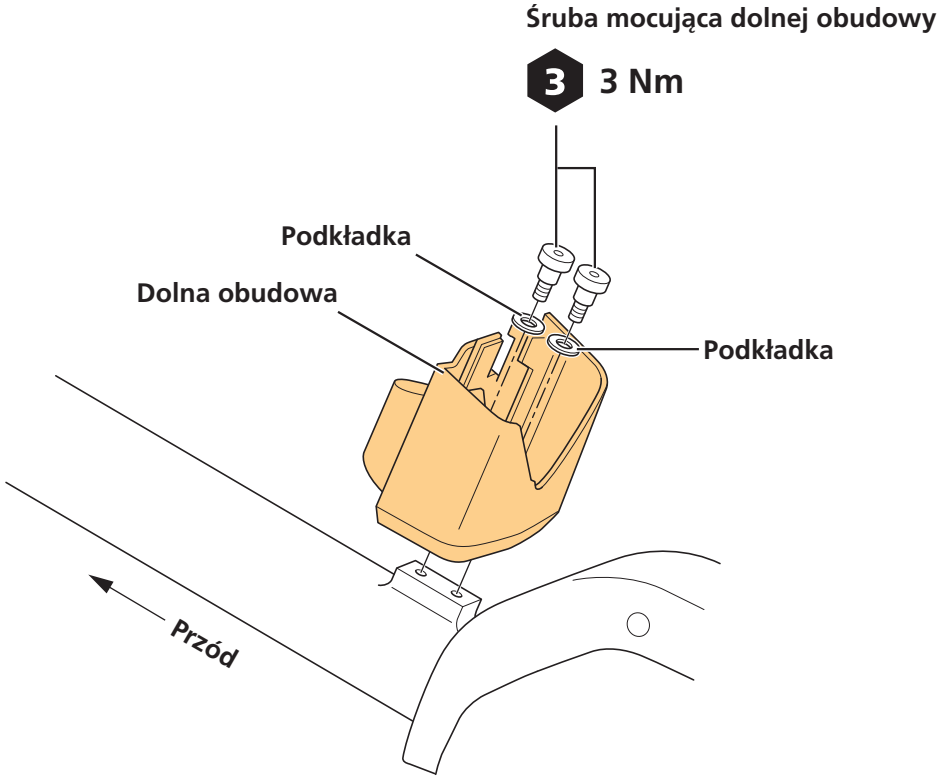

2. Tymczasowo zamontować moduł główny.

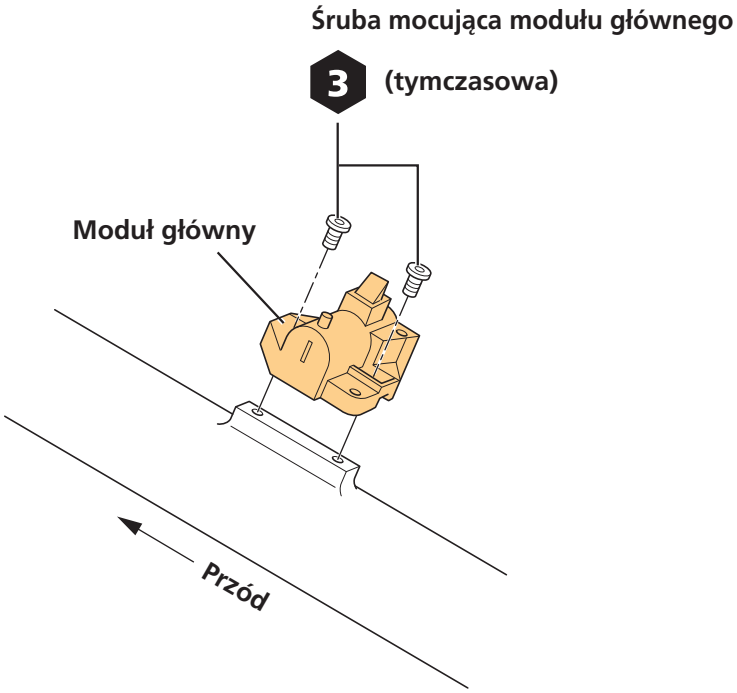

3. Użyć TL-BME01, aby określić lokalizację modułu głównego.

(1) Wyrównać dwa występy na module głównym z otworami w TL-BME01.

(2) Wyregulować położenie modułu głównego w taki sposób, aby powierzchnia styku TL-BME01 została dociśnięta do dolnej obudowy, tak jak pokazano na rysunku.

(3) Zdemontować TL-BME01.

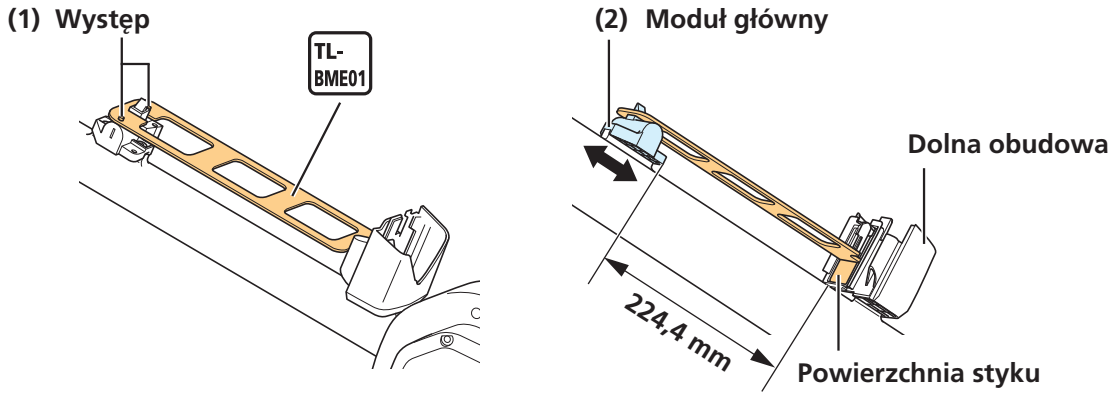

4. Zamocować moduł główny.

(1) Tymczasowo zamontować osłonę modułu głównego, a następnie sprawdzić następujące elementy.

– Akumulator może być łatwo zakładany i zdejmowany

– Na osłonie modułu głównego i akumulatorze nie ma drgań, które mogłyby powodować nietypowe dźwięki podczas jazdy

(2) Zdjąć osłonę modułu głównego, a następnie zamocować moduł główny.

(1) Osłona modułu głównego

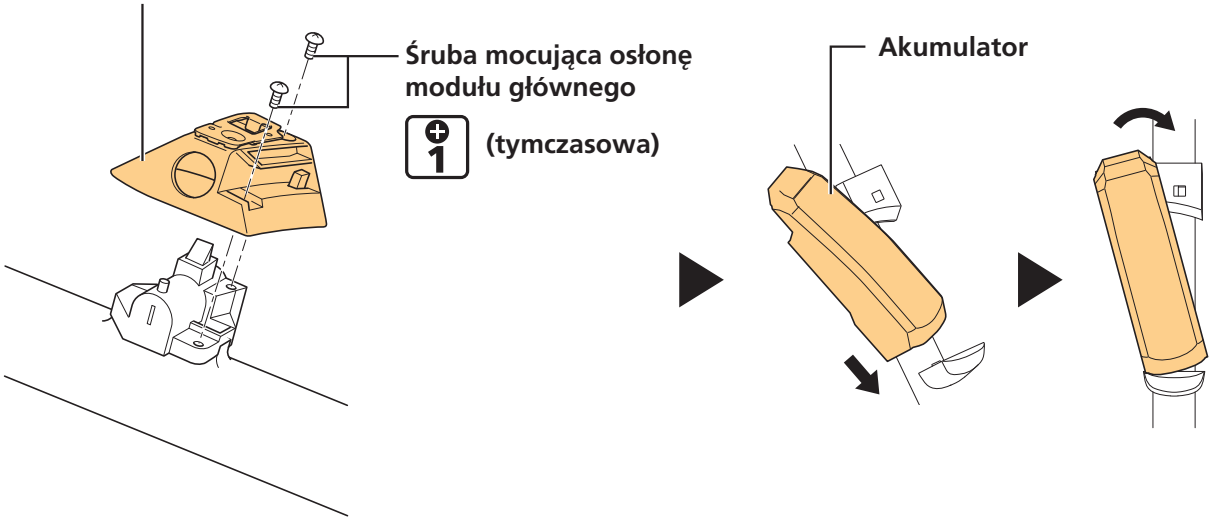

(2)

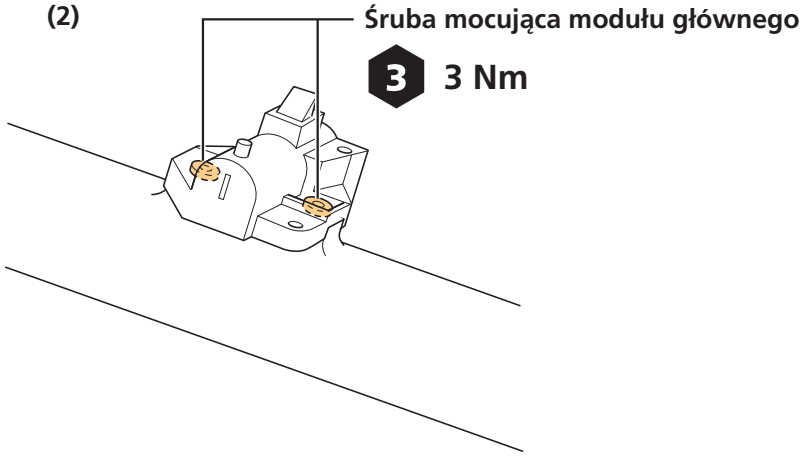

5. Zamontować osłonę modułu głównego.

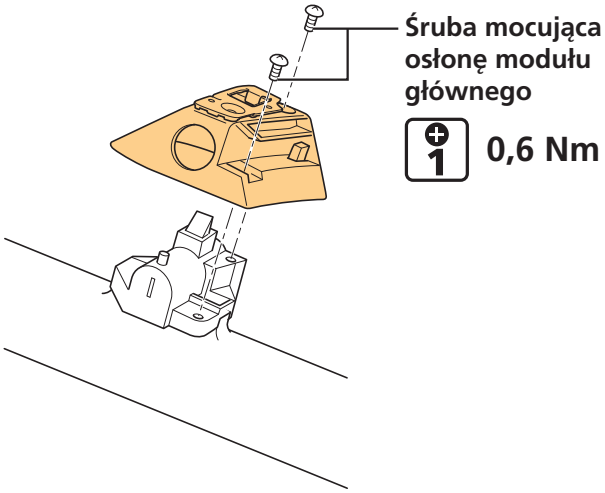

6. Zamontować górną obudowę.

(1) Otworzyć nakładkę gniazda ładowania i pociągnąć w pełni.

(2) Włożyć mechanizm wtyku do dolnej obudowy. Upewnić się, że część z wtykiem mechanizmu wtyku i gniazdo ładowania wystają wystarczająco z dolnej obudowy.

(3) Wyrównać dwa otwory na śruby na górnej obudowie z dolną obudową, a następnie dokręcić śruby mocujące górną obudowę.

(4) Po zamontowaniu wykonać następujące działania.

– Zamknąć mocno nakładkę gniazda ładowania.

– Przeciągnąć przewód zasilający poprzez ramę i pozostawić go zwisającego nad miejscem montażu modułu napędowego.

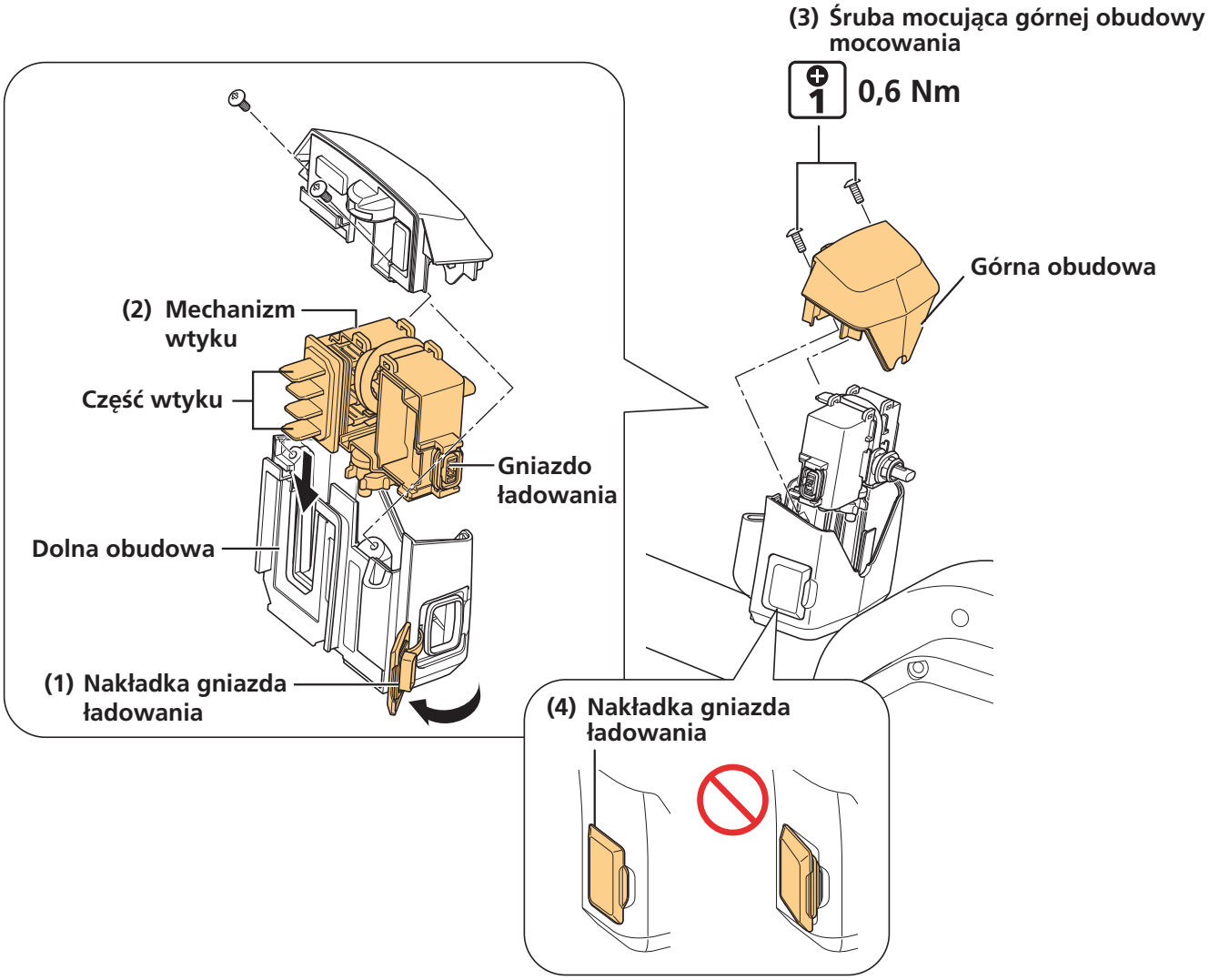

UWAGA

- Sprawdzić, czy przewód zasilający nie jest skręcony pomiędzy górną i dolną obudową lub poprowadzony w inny wymuszony sposób.

BM-E8010

Oryginalne narzędzie SHIMANO TL-BME02 może być używane w celu łatwego określania miejsca montażu modułu głównego.

1. Zamontować dolną obudowę.

(1) Ustawić dolną obudowę na dolnej stronie dolnej rury, a następnie tymczasowo zamontować śruby mocujące.

* Tymczasowo zamontować dwa typy śrub, tak jak pokazano na rysunku.

(2) Dokręcić śrubę mocującą A dolnej obudowy.

(3) Dokręcić śrubę mocującą B dolnej obudowy.

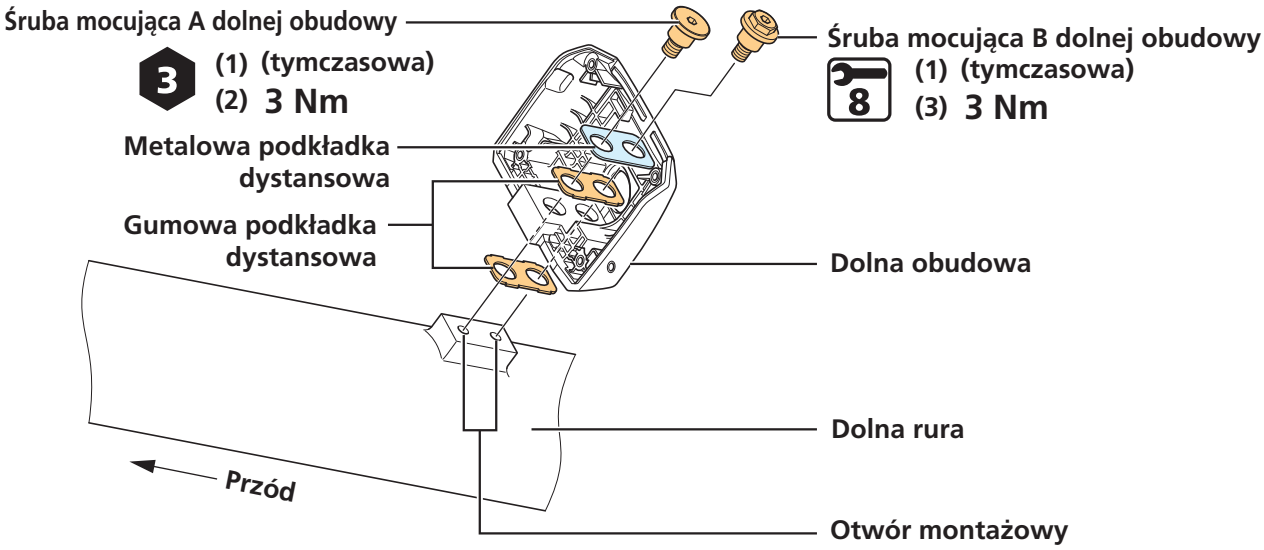

UWAGA

- Gumowa podkładka może być podłączona do dolnej obudowy.

2. Tymczasowo zamontować moduł główny.

Moduły główne nie są dołączane do produktów SHIMANO.

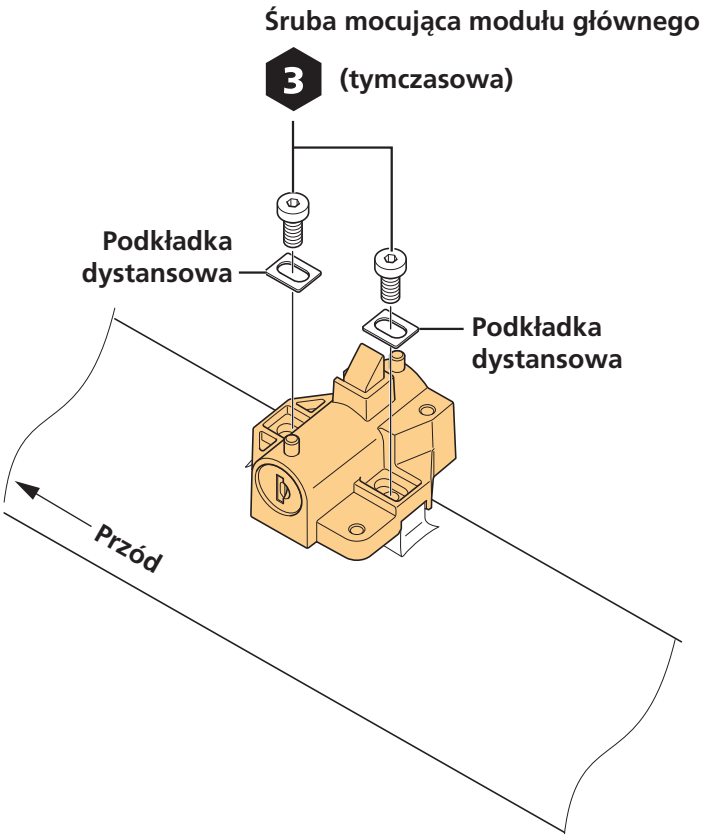

3. Użyć TL-BME02, aby określić lokalizację modułu głównego.

(1) Wyrównać dwa występy na module głównym z otworami w TL-BME02.

(2) Wyregulować położenie modułu głównego w taki sposób, aby powierzchnia styku TL-BME02 została dociśnięta do dolnej obudowy, tak jak pokazano na rysunku.

(3) Dokręcić śruby mocujące moduł główny.

(4) Zdemontować TL-BME02.

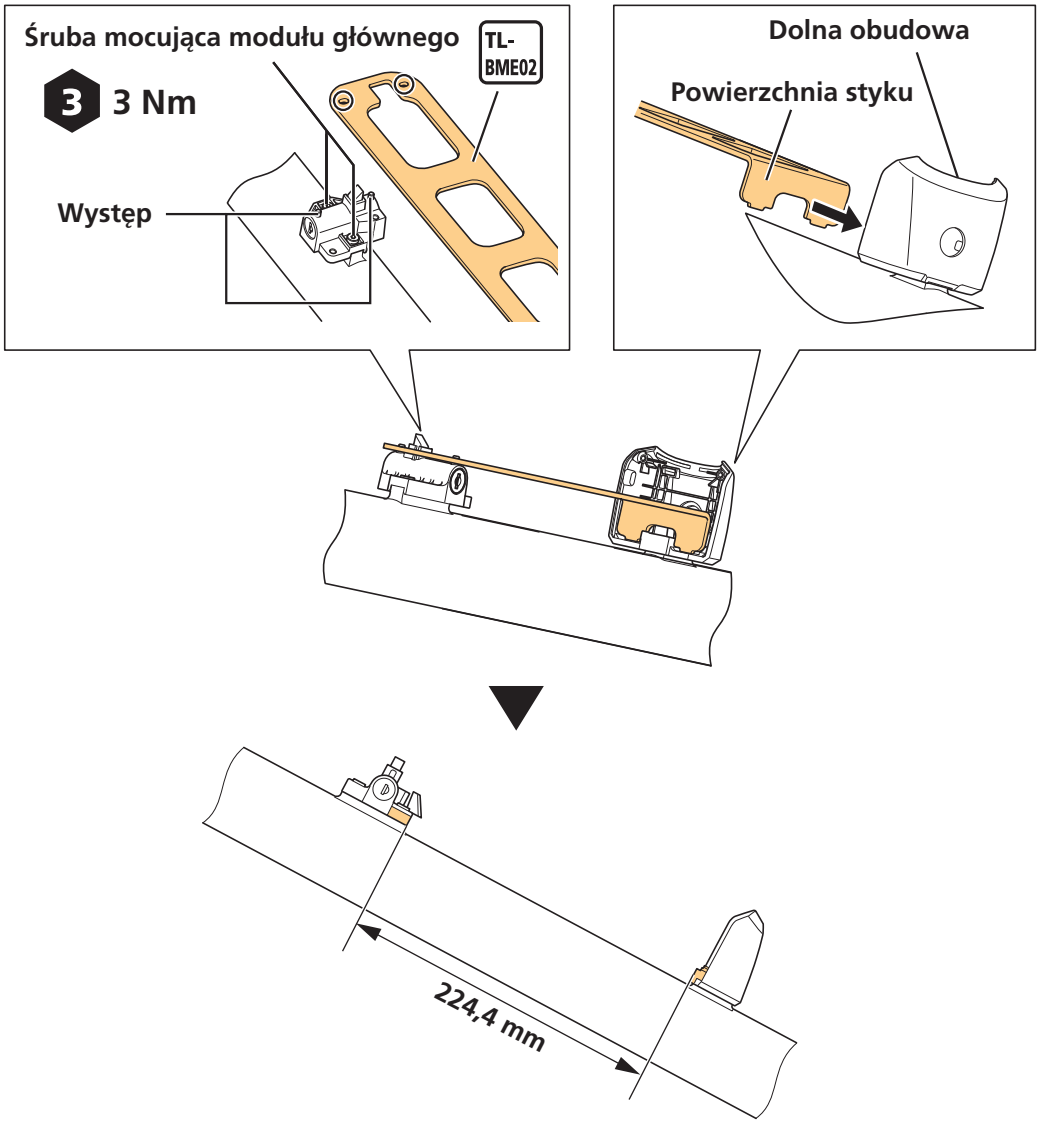

4. Zamontować osłonę modułu głównego.

(1) Tymczasowo zamontować osłonę modułu głównego.

(2) Spróbować zamocować i zdjąć akumulator, a także sprawdzić poniższe elementy.

– Akumulator może być łatwo zakładany i zdejmowany

– Na osłonie modułu głównego i akumulatorze nie ma drgań, które mogłyby powodować nietypowe dźwięki podczas jazdy

(3) Zamocować osłonę modułu głównego.

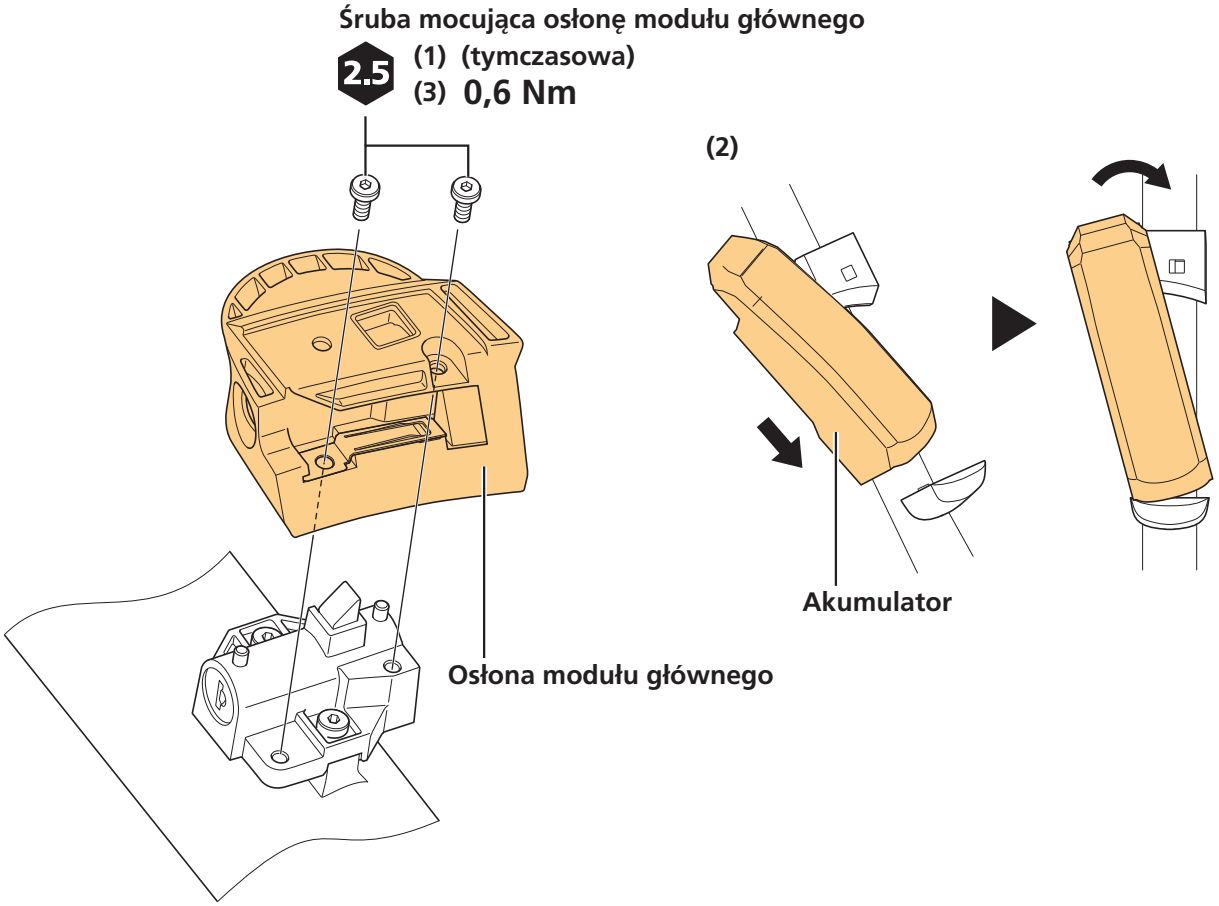

5. Zamontować górną obudowę.

(1) Przeciągnąć przewód zasilający od górnej obudowy przez otwór w dolnej obudowie.

(2) Ustawić górną obudowę na dolnej obudowie.

* Sprawdzić, czy tuleja gumowa na podstawie przewodu zasilającego wystaje spod dolnej obudowy.

(3) Zamocować górną obudowę.

(4) Przeciągnąć przewód zasilający poprzez ramę i pozostawić go zwisającego nad miejscem montażu modułu napędowego.

(3) Śruba mocująca górnej obudowy mocowania

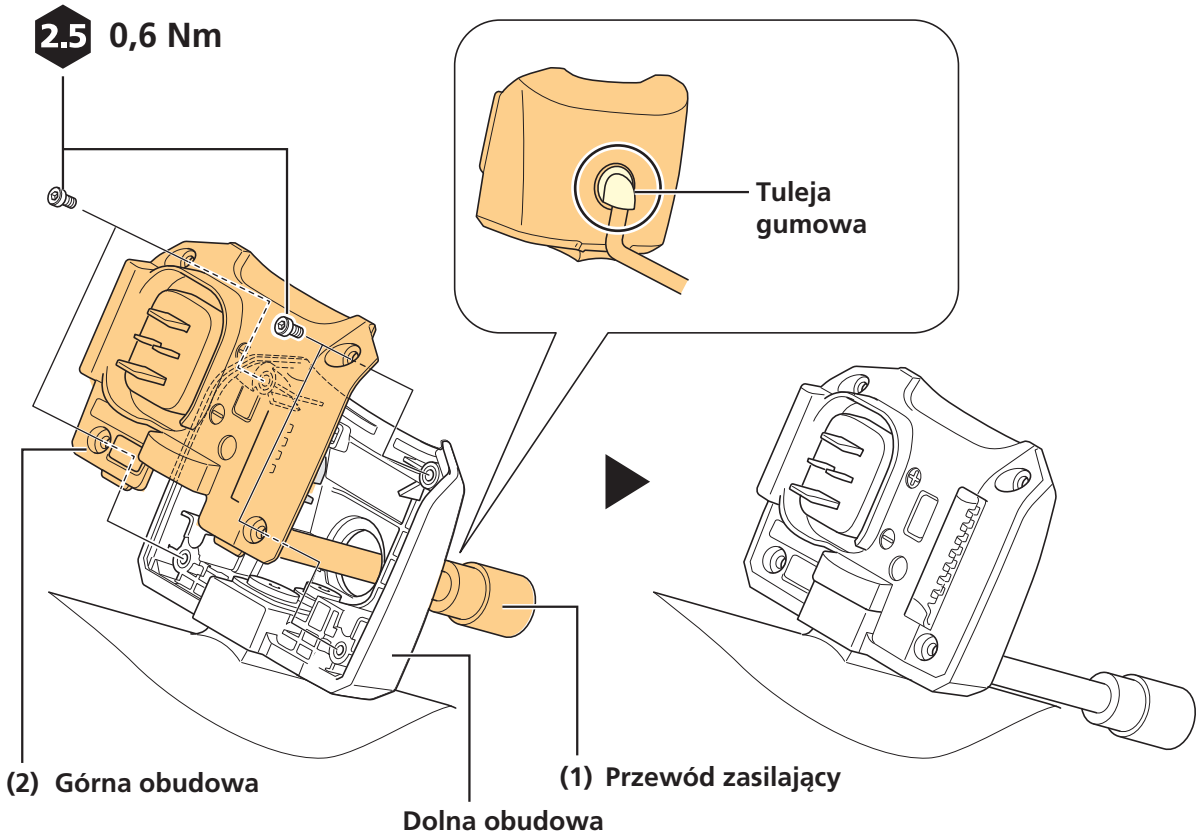

BM-E8020

Jeśli poniższe linki zostaną umieszczone wewnątrz, należy przeciągnąć je przed montażem BM-E8020.

- Przewód elektryczny
- Przewód hamulcowy, linka hamulca i linka przerzutki

Podczas montażu BM-E8020 wewnątrz ramy należy uważać, aby powyższe linki nie zostały przyciśnięte.

Oryginalne narzędzie SHIMANO TL-BME03 może być używane w celu łatwego określania miejsca montażu modułu głównego.

1. Zamontować dolną obudowę do ramy.

(1) Ustawić w taki sposób, aby żadne linki wbudowane w dolną rurę nie przechodziły przez miejsce montażowe mocowania na ramie.

(2) Zamontować dolną obudowę na dolnej stronie dolnej rury.

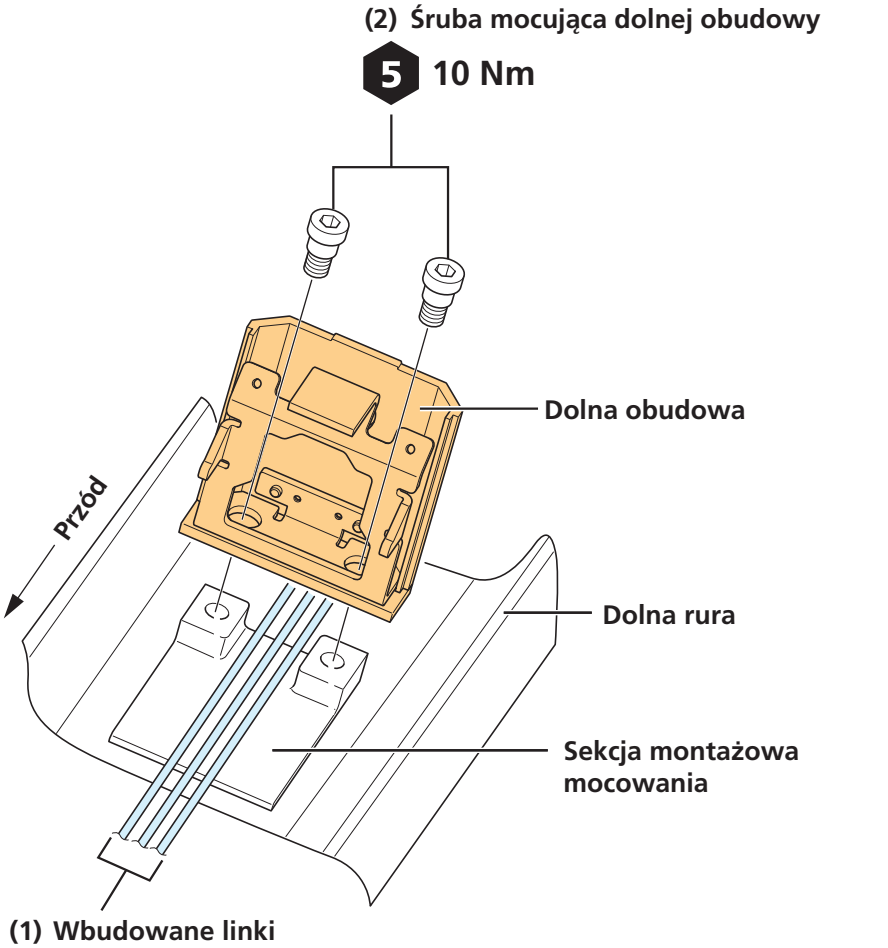

2. Zamontować górną obudowę.

(1) Przeciągnąć przewód zasilający od górnej obudowy przez otwór w dolnej obudowie.

(2) Zamontować górną obudowę na dolnej obudowie.

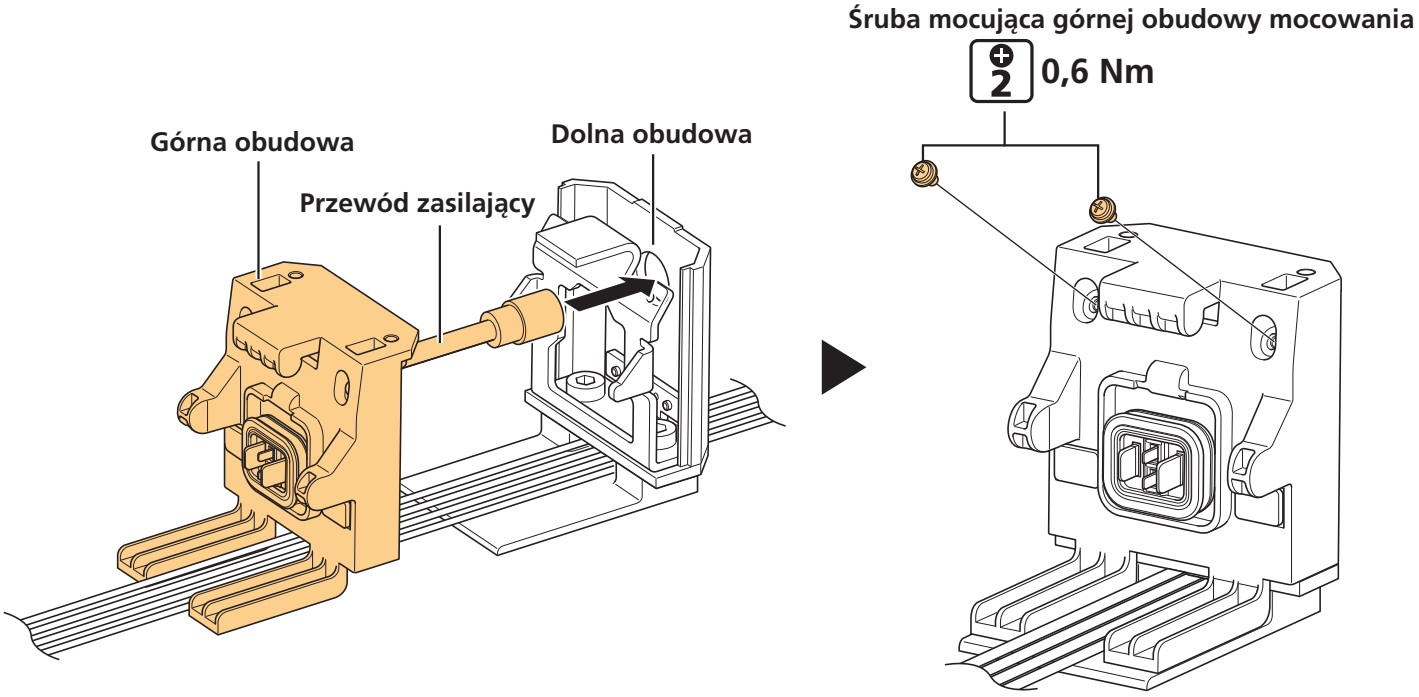

3. Zamontować pompę na module głównym.

Zamki nie są dołączane do produktów SHIMANO.

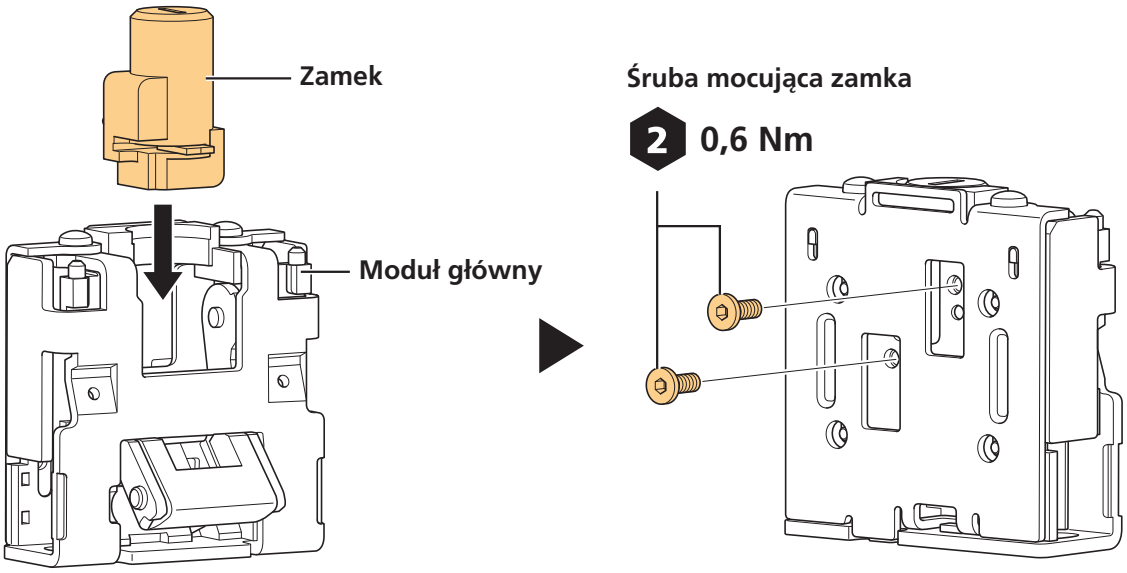

4. Tymczasowo zamontować moduł główny.

(1) Upewnić się, aby żadne linki wbudowane w dolną rurę nie przechodziły przez miejsce montażowe mocowania na ramie.

(2) Tymczasowo zamontować moduł główny na górnej stronie dolnej rury.

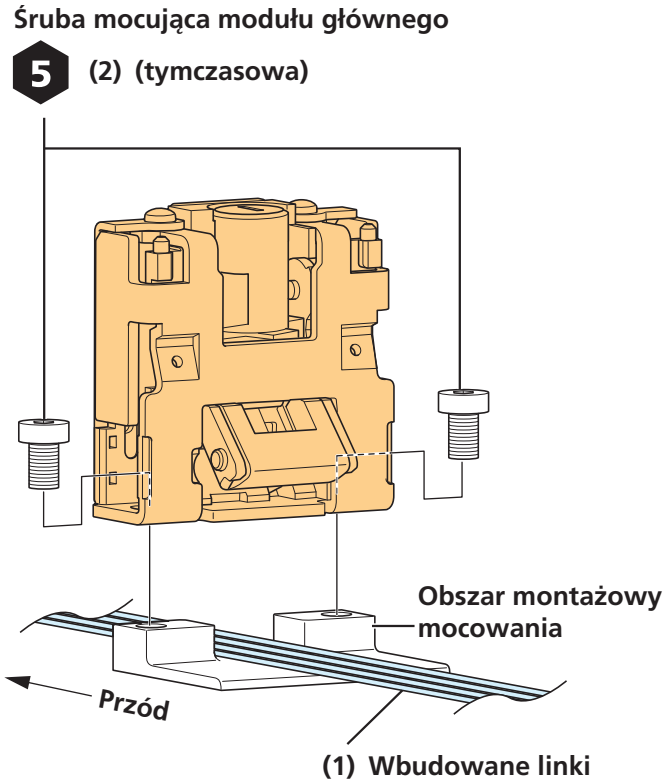

5. Użyć TL-BME03, aby określić lokalizację modułu głównego.

(1) Wyrównać dwa występy na module głównym z otworami w TL-BME03.

(2) Wyregulować położenie modułu głównego w taki sposób, aby powierzchnia styku TL-BME03 została dociśnięta do dolnej obudowy, tak jak pokazano na rysunku.

* Należy pamiętać, aby nie stosować zbyt dużej siły.

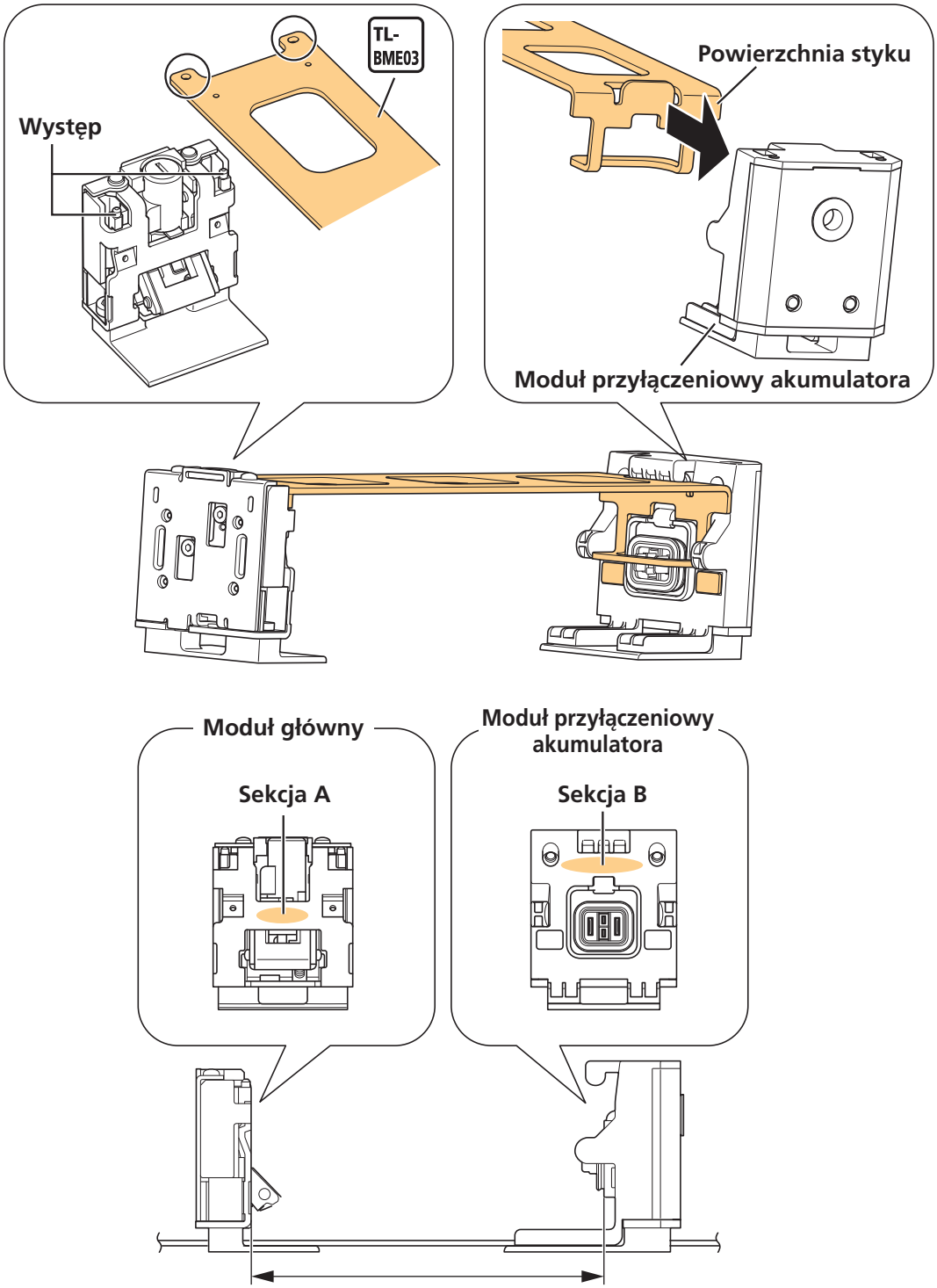

6. Dokręcić śruby mocujące moduł główny.

(1) Dokręcić śruby mocujące moduł główny.

(2) Zdemontować TL-BME03.

(3) Zamontować element gumowy zapobiegający odłączaniu się śrub.

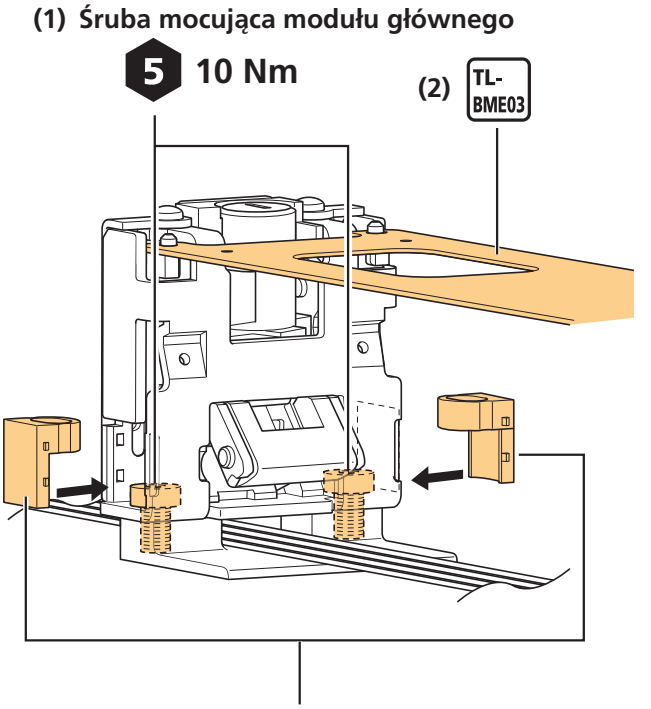

7. Zamontować osłonę modułu głównego.

(1) Tymczasowo zamontować osłonę modułu głównego.

(2) Spróbować zamocować i zdjąć akumulator, a także sprawdzić poniższe elementy.

– Akumulator może być łatwo zakładany i zdejmowany

– Na osłonie modułu głównego i akumulatorze nie ma drgań, które mogłyby powodować nietypowe dźwięki podczas jazdy

(3) Zamocować osłonę modułu głównego.

(4) Przeciągnąć przewód zasilający poprzez ramę i pozostawić go zwisającego nad miejscem montażu modułu napędowego.

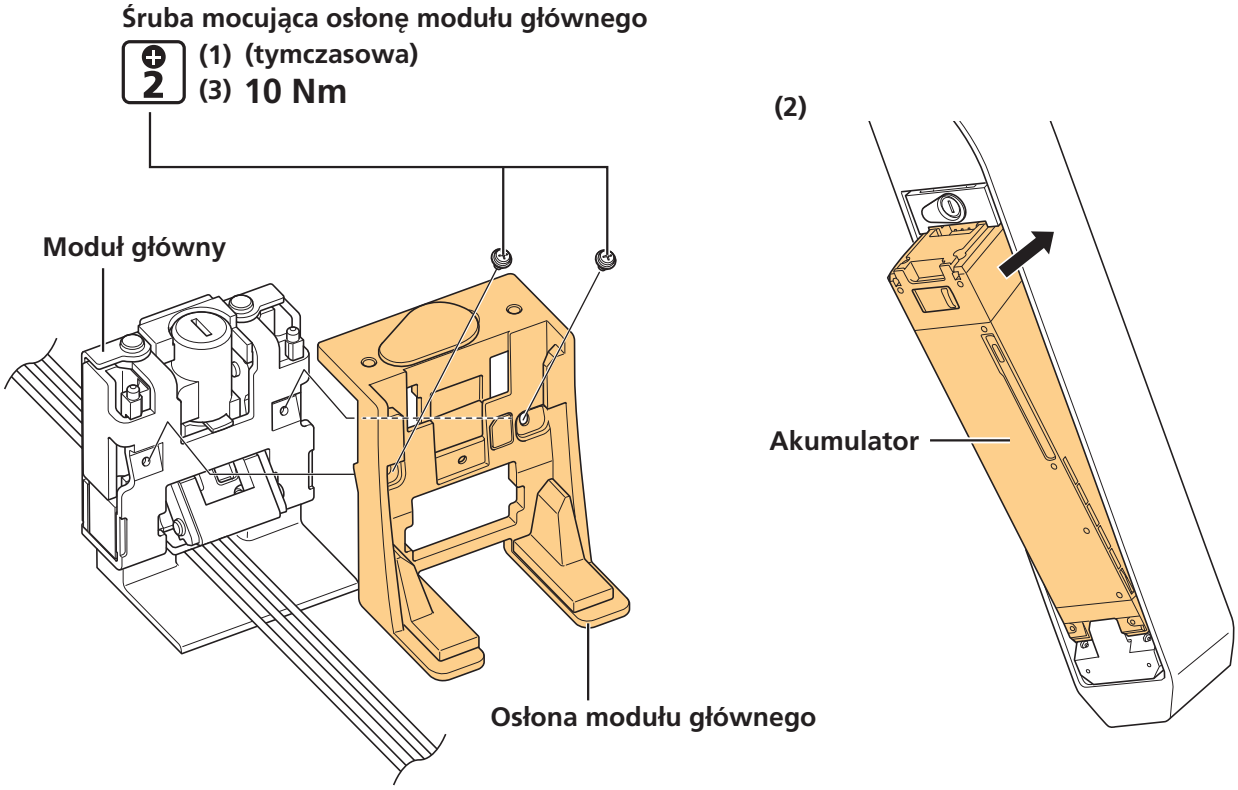

BM-E8030 / BM-E8031

Oryginalne narzędzie SHIMANO TL-BME04 może być używane w celu łatwego określania miejsca montażu modułu głównego. TL-BME04 składa się z TL-BME04-L i TL-BME04-S.

1. Tymczasowo zamontować górny i dolny wspornik.

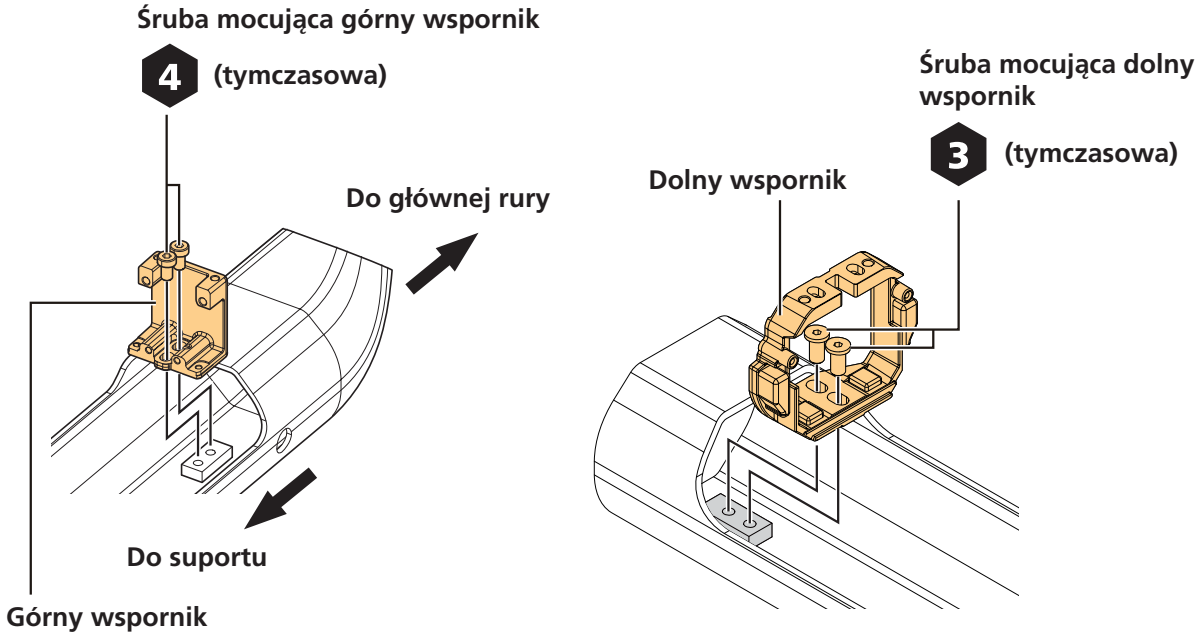

2. Zamontować górny wspornik.

W przypadku BM-E8030, użyć TL-BME04-S, aby wyregulować lokalizację otworu na klucz, a następnie zamontować górny wspornik.

(1) Ustawić TL-BME04-L i TL-BME04-S tak jak pokazano na rysunku.

(2) Sprawdzić, czy TL-BME04-L mocno dotyka powierzchni styku, a następnie dokręcić do końca górny wspornik.

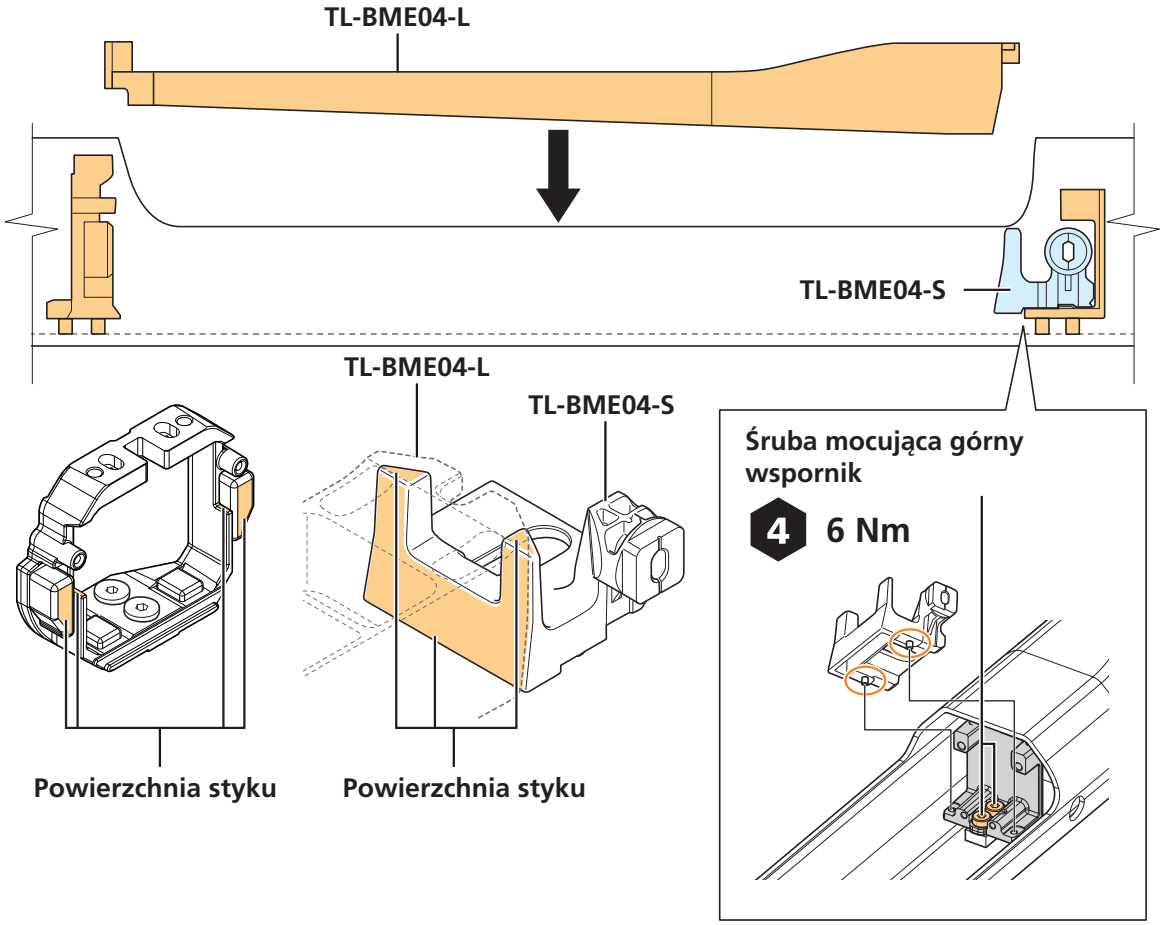

3. Zamontować górna podstawę zasuwki.

W przypadku BM-E8030, najpierw zamontować zamek do górnej podstawy zasuwki.
Zamki nie są dołączane do produktów SHIMANO.

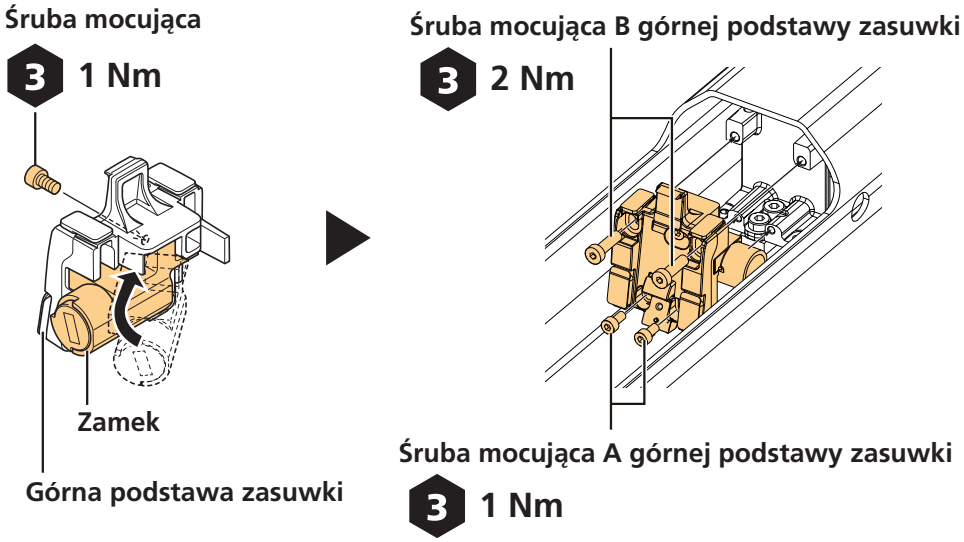

4. Zamontować moduł sprężyny.

Podczas montażu modułu sprężyny, nacisnąć go, aby się nie przekręcił.

Wysokość modułu sworznia odblokowującego można regulować za pomocą BM-E8031.

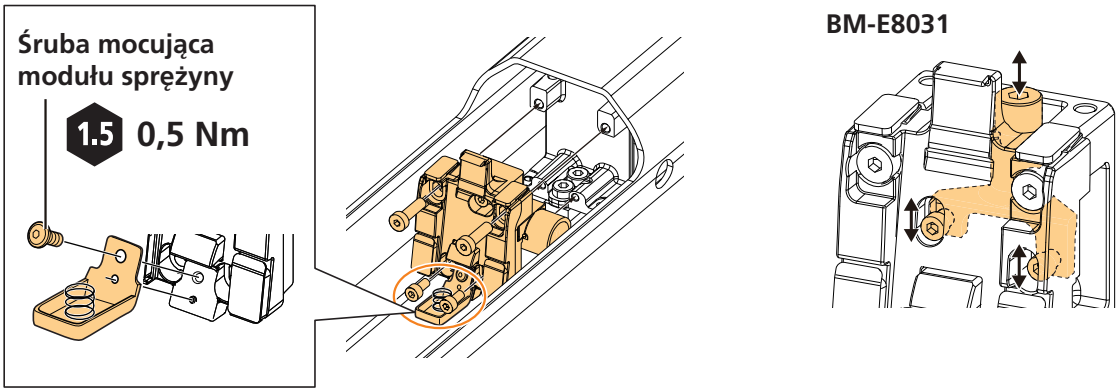

5. Zamontować dolny wspornik.

(1) Ustawić TL-BME04-L tak jak pokazano na rysunku.

(2) Sprawdzić, czy TL-BME04-L mocno dotyka powierzchni styku, a następnie dokręcić do końca dolny wspornik.

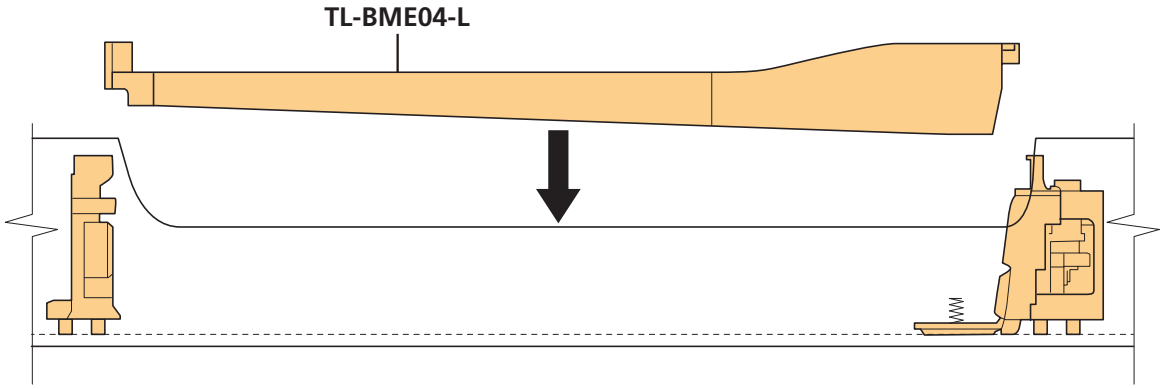

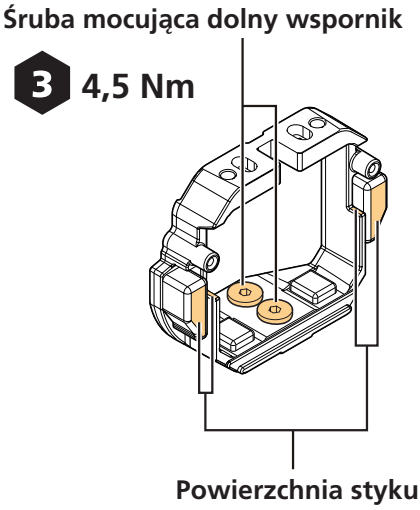

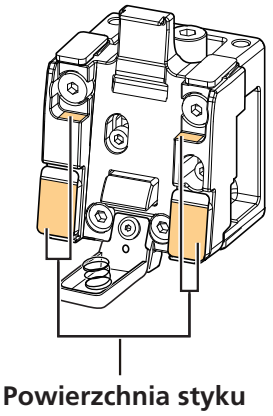

6. Zamontować moduł złącza.

Przed zamontowaniem modułu złącza konieczne może być podłączenie linek, w zależności od projektu ramy.

(1) Wcisnąć moduł złącza w dolny wspornik.

(2) Użyć śruby blokującej, aby zamocować moduł złącza.

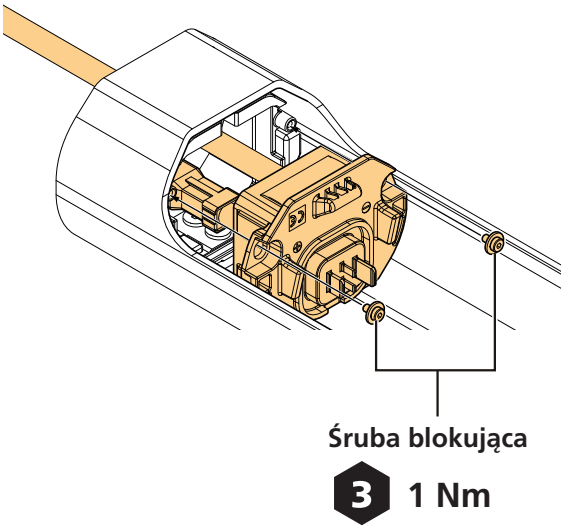

Montaż satelitarnego gniazda ładowania

EW-CP100

UWAGA

- Procedura działania i moment dokręcania mogą się różnić w zależności od projektu ramy. Aby uzyskać szczegółowe informacje, należy skontaktować się z dystrybutorem.

1. Zamontować linkę połączenia.

Po zamontowaniu satelitarnego gniazda ładowania, konieczne może być podłączenie linki połączenia, w zależności od projektu ramy.

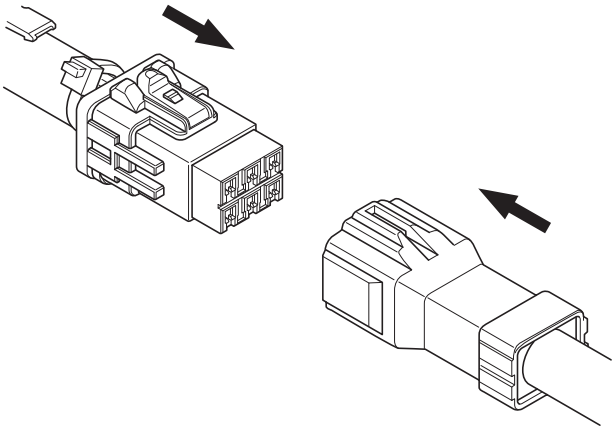

2. Zamontować satelitarne gniazdo ładowania.

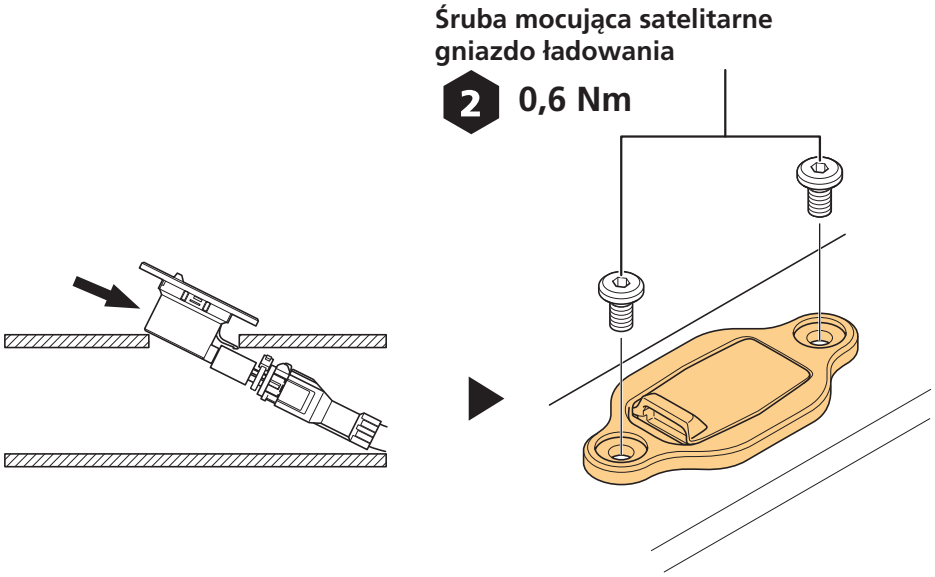

Montaż satelitarnego przycisku zasilania

EW-SW100

UWAGA

- Procedura działania i moment dokręcania mogą się różnić w zależności od projektu ramy. Aby uzyskać szczegółowe informacje, należy skontaktować się z dystrybutorem.

1. Podłączyć przewód elektryczny satelitarnego przycisku zasilania.

Po zamontowaniu satelitarnego przycisku zasilania, konieczne może być podłączenie przewodu elektrycznego, w zależności od projektu ramy.

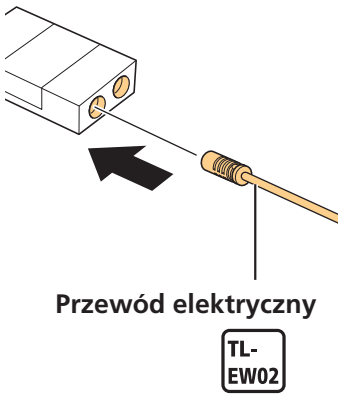

2. Zamontować satelitarny przycisk zasilania.

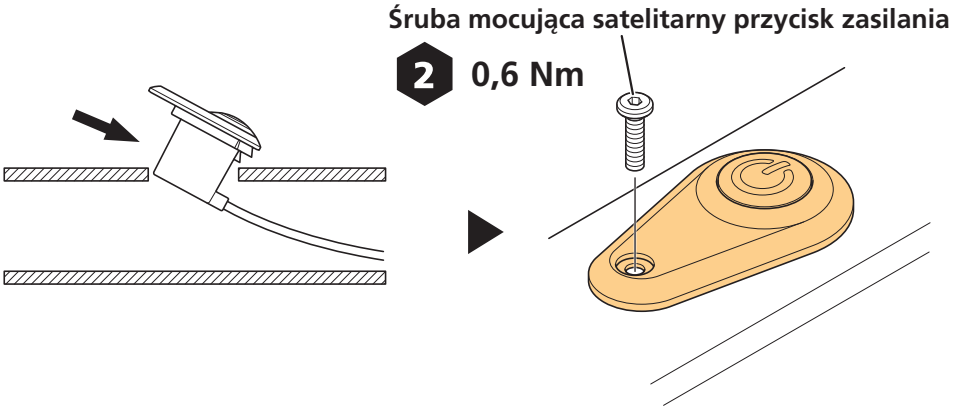

UWAGA

- Może się różnić w zależności od projektu ramy. Na przykład może mieć adapter lub nie, a także mieć różny uchwyt. Aby uzyskać szczegółowe informacje, należy skontaktować się z dystrybutorem.

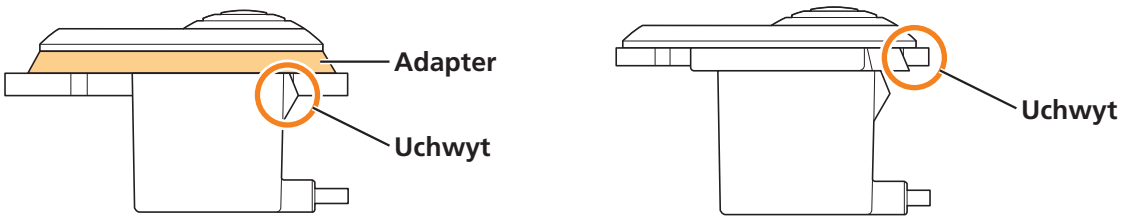

OBSŁUGA AKUMULATORA

Montaż akumulatora

Akumulator jest przykręcony do wspornika akumulatora za pomocą klucza. Istnieje kilka typów kluczy, więc mogą występować różnice względem poniższego objaśnienia.

⚠ PRZESTROGA

- Podczas montażu należy mocno przytrzymać akumulator, uważając, aby go nie upuścić. Nieprzestrzeganie tego zalecenia może spowodować upadek i zniszczenie elementów lub obrażenia ciała.
- Przestrzegać poniższych wytycznych, aby podczas jazdy zabezpieczyć akumulator przed wypadnięciem.
  - Upewnić się, że akumulator jest mocno zamontowany za pomocą wspornika akumulatora.
  - Nie jeździć na rowerze z włożonym kluczem.

UWAGA

- Przed rozpoczęciem jazdy na rowerze upewnić się, że nakładka gniazda ładowania jest zamknięta.

WSKAZÓWKI

- Nie można włożyć akumulatora bez przekręcenia klucza.

Typ mocowania na tylnym bagażniku

1. Włożyć akumulator w prowadnicę od tylnej strony roweru.

Przesunąć akumulator do przodu i dokładnie go docisnąć.

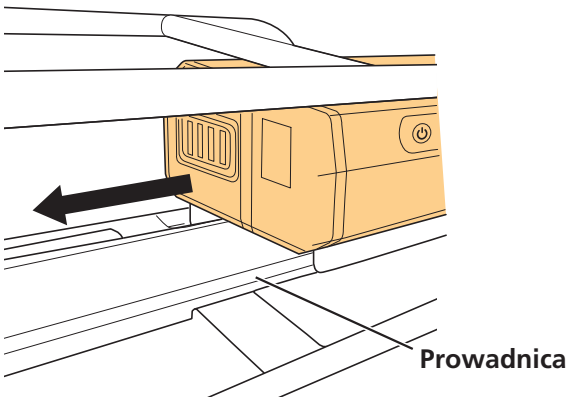

2. Wyjąć klucz.

Przywrócić ustawienie klucza do pozycji zablokowanej i wyjąć go.

Typ montażu na dolnej rurze

1. Włożyć akumulator od dołu.

Wyrównać część zagłębioną na dole akumulatora z częścią wypukłą na wsporniku akumulatora, a następnie włożyć akumulator.

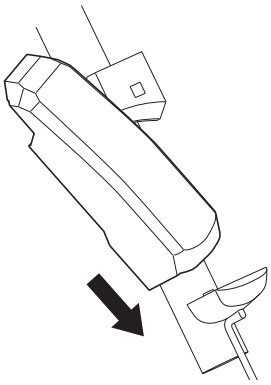

2. Wsunąć akumulator.

Wcisnąć go mocno, aż do usłyszenia kliknięcia.

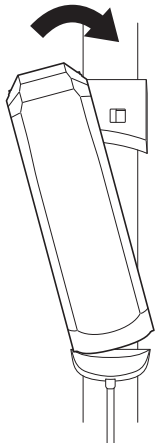

3. Wyjąć klucz.

Przywrócić ustawienie klucza do pozycji zablokowanej i wyjąć go.

Wbudowany

Poniższa procedura używa przykładu z typem ramy, w którym akumulator jest montowany/demontowany od dolnej strony dolnej rury.

Aby zdobyć szczegółowe informacje, należy zapoznać się z podręcznikiem użytkownika.

1. Aby włożyć akumulator od strony dolnej, należy użyć poniższej procedury.

(1) Włożyć akumulator od strony dolnej.

(2) Wsunąć akumulator. Wcisnąć go mocno, aż do usłyszenia kliknięcia.

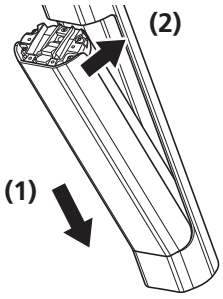

UWAGA

- Po wciśnięciu akumulatora, należy go wyciągnąć, aby potwierdzić, że jest prawidłowo zamocowany.

Demontaż akumulatora

⚠ PRZESTROGA

- Podczas usuwania lub transportu należy mocno przytrzymać akumulator, uważając, aby go nie upuścić. Nieprzestrzeganie tego zalecenia może spowodować upadek i zniszczenie elementów lub obrażenia ciała.

Typ mocowania na tylnym bagażniku

1. Włożyć klucz i zwolnić blokadę.

(1) Nacisnąć przełącznik zasilania akumulatora, aby wyłączyć zasilanie, a następnie włożyć klucz do gniazda na wsporniku akumulatora.

(2) Przekręcić klucz, aż do wyczucia kontaktu.

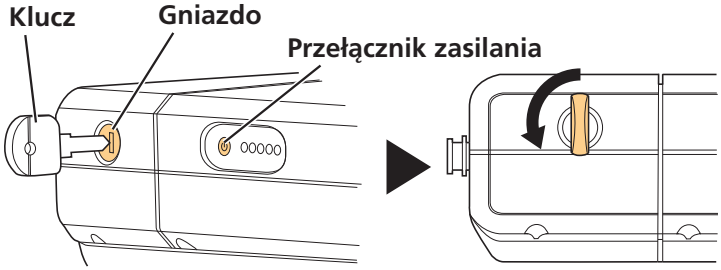

2. Ostrożnie zdemontować akumulator.

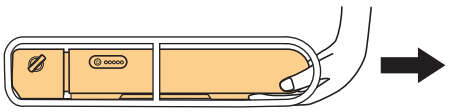

Typ montażu na dolnej rurze

1. Włożyć klucz.

Nacisnąć przełącznik zasilania akumulatora, aby wyłączyć zasilanie, a następnie włożyć klucz do gniazda na wsporniku akumulatora.

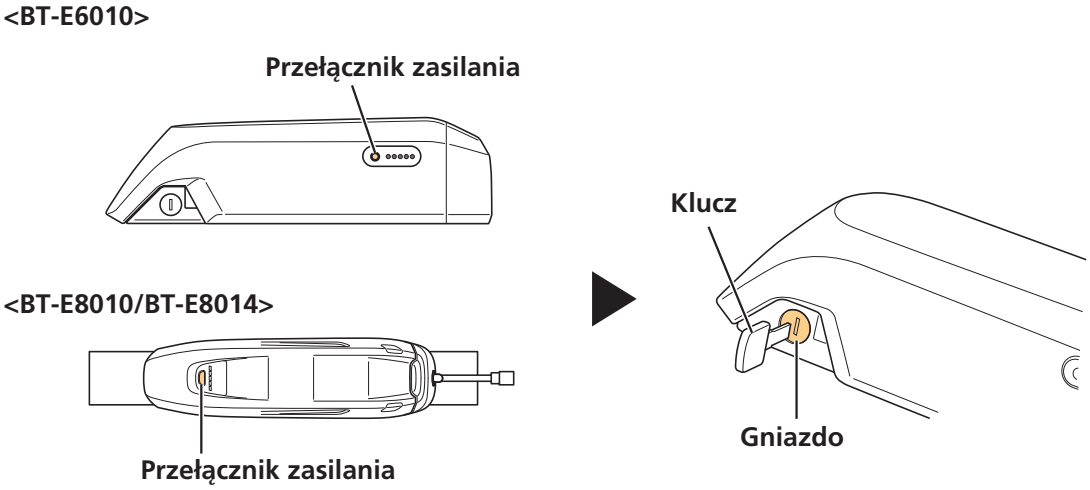

2. Zwolnić blokadę akumulatora.

Przekręcić klucz, aż do wyczucia kontaktu.

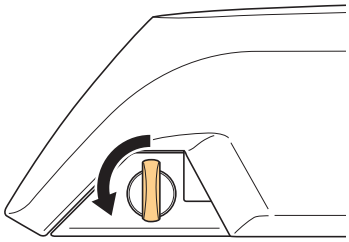

3. Wysunąć i ostrożnie zdemontować akumulator.

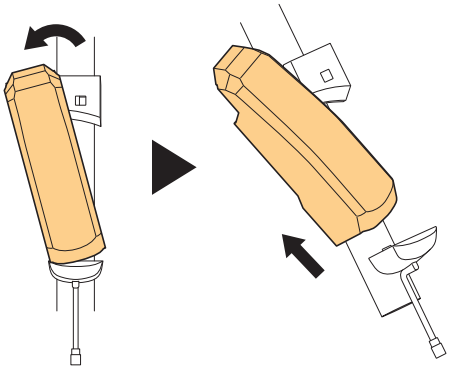

Wbudowany

Jeśli zamontowana jest osłona akumulatora innej firmy, należy najpierw zdemontować osłonę akumulatora. Poniższa procedura używa przykładu z typem ramy, w którym akumulator jest montowany/demontowany od dolnej strony dolnej rury.

Aby zdobyć szczegółowe informacje, należy zapoznać się z podręcznikiem użytkownika.

1. Otworzyć nakładkę gniazda.

Nacisnąć przełącznik zasilania akumulatora, aby wyłączyć zasilanie, a następnie otworzyć nakładkę gniazda.

2. Zwolnić blokadę akumulatora.

(1) Włożyć klucz lub klucz imbusowy do zamka wspornika akumulatora.

(2) Przytrzymać akumulator ręką i obrócić klucz lub klucz imbusowy w prawo.

Akumulator jest odblokowany. Płytka z podwójną zasuwką utrzymuje akumulator w wyznaczonym położeniu i zapobiega jego wypadnięciu.

Jeśli akumulator nie znajdzie się w wyznaczonym położeniu, podczas przekręcania klucza lub klucza imbusowego wyciągnąć akumulator ręcznie.

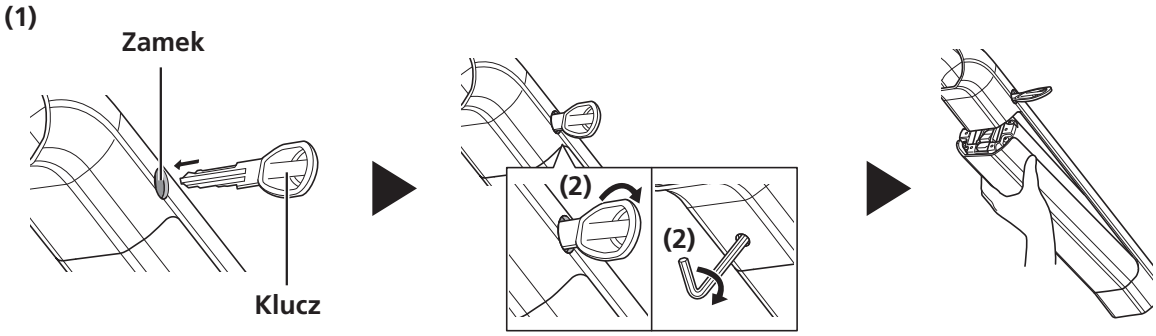

UWAGA

- Jeżeli akumulator jest utrzymywany z płytką z podwójną zasuwką, w razie zadziałania na nią dużej siły zewnętrznej, może dojść do jej odkształcenia i w konsekwencji do wypadnięcia akumulatora.

3. Wyjąć akumulator.

Ostrożnie wyjąć akumulator, podtrzymując go ręką i wciskając płytkę z podwójną zasuwką.

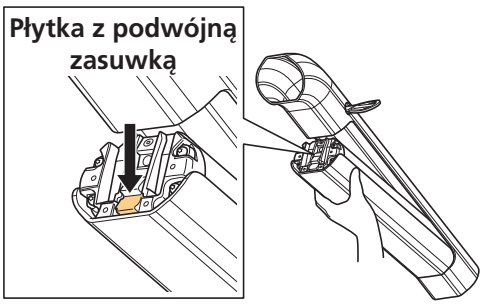

Ładowanie akumulatora

Tryb głębokiego uśpienia

Bezpośrednio po dostawie akumulator będzie w trybie głębokiego uśpienia, więc nie można go od razu używać. Naładowanie akumulatora ładowarką wskazaną przez producenta spowoduje wyjście z trybu głębokiego uśpienia i umożliwi jego użytkowanie. Akumulatora można używać, gdy zacznie świecić jego dioda LED.

WSKAZÓWKI

- Można także anulować stan głębokiego uśpienia poprzez podłączenie do gniazda E-TUBE PROJECT w pełni wyposażonego roweru (tzn. ze zmontowanymi wszystkimi elementami) lub użycie zasilania z komputera rowerowego lub satelitarnego przycisku zasilania.

UWAGA

Pomimo że akumulator można ładować bez względu na jego poziom naładowania, naładowanie go w pełni jest dopuszczalne w poniższych przypadkach. Do ładowania akumulatora należy używać wyłącznie ładowarki akumulatora przeznaczonej do tego celu.

- Akumulator nie jest całkowicie naładowany w momencie dostawy. Przed jazdą należy całkowicie naładować akumulator.

Jeśli akumulator został całkowicie rozładowany, należy go naładować możliwie jak najszybciej. Pozostawienie rozładowanego akumulatora może pogorszyć jego żywotność.

- Jeśli rower nie będzie używany przez dłuższy czas, należy go przechowywać z akumulatorem naładowanym w około 70%. Aby zapobiec pełnemu rozładowaniu, należy ładować akumulator przynajmniej co sześć miesięcy.
- Nie nawiązywać połączenia z aplikacją E-TUBE PROJECT podczas ładowania akumulatora.

Zaleca się używanie oryginalnego akumulatora SHIMANO. W przypadku używania akumulatora innego producenta przed jego użyciem należy uważnie przeczytać dołączoną instrukcję serwisową.

- Aby sprawdzić, czy jest to oryginalny akumulator SHIMANO czy sprzęt innej firmy, należy połączyć się przez aplikację E-TUBE PROJECT i uruchomić menu [Connection check].

⚠ PRZESTROGA

- Podczas ładowania akumulatora dołączonego do roweru, należy uważać, aby nie pociągnąć za przewód ładowarki. Mogłoby to spowodować obrażenia lub przewrócenie roweru i w konsekwencji uszkodzenie elementów.

UWAGA

- Podczas wyciągania wtyku przewodu zasilającego ładowarki akumulatora z gniazda elektrycznego lub wtyku przewodu ładowarki z akumulatora nie ciągnąć za przewód. Mogłoby to spowodować uszkodzenia.
- Jeśli rower nie był używany przez dłuższy czas po zakupie, przed rozpoczęciem jazdy należy naładować akumulator. Po naładowaniu akumulatora jego pojemność zaczyna ulegać nieznacznemu obniżeniu.

Czas ładowania

Czas ładowania będzie się różnił w zależności od maksymalnej pojemności akumulatora, jego poziomu naładowania oraz używanej ładowarki.

Wyznaczony czas ładowania

Poniżej pokazano czas ładowania z poziomu naładowania akumulatora 0%.

Akumulator	Wyznaczony czas ładowania			
	Ładowarka akumulatora: EC-E6002	Ładowarka akumulatora: EC-E6000	Ładowarka akumulatora: EC-E8004	
			100–127 V AC	220–240 V AC
BT-E6000 / BT-E6010 / BT-E8014	Około 6,5 godziny	Około 4 godziny	Około 3,5 godziny	Około 3 godziny
BT-E6001 / BT-E8010 / BT-E8020 / BT-E8035	Około 7,5 godziny	Około 5 godzin	Około 4,5 godziny	Około 4 godziny

Ładowanie akumulatora zdjętego z roweru

Ładować akumulator umieszczony na równej powierzchni w zamkniętych pomieszczeniach.

BT-E6000 / BT-E6001 / BT-E6010

Po zdjęciu akumulatora z roweru, do naładowania BT-E6000 / BT-E6001 / BT-E6010 wymagany jest adapter (SM-BTE60: sprzedawany osobno).

1. Otworzyć nakładkę gniazda.

2. Zamontować adapter do wtyku przewodu ładowarki.

3. **Podłączyć wtyk przewodu zasilającego ładowarki akumulatora do gniazda elektrycznego.**

4. **Zamontować adapter w gnieździe ładowania akumulatora.**

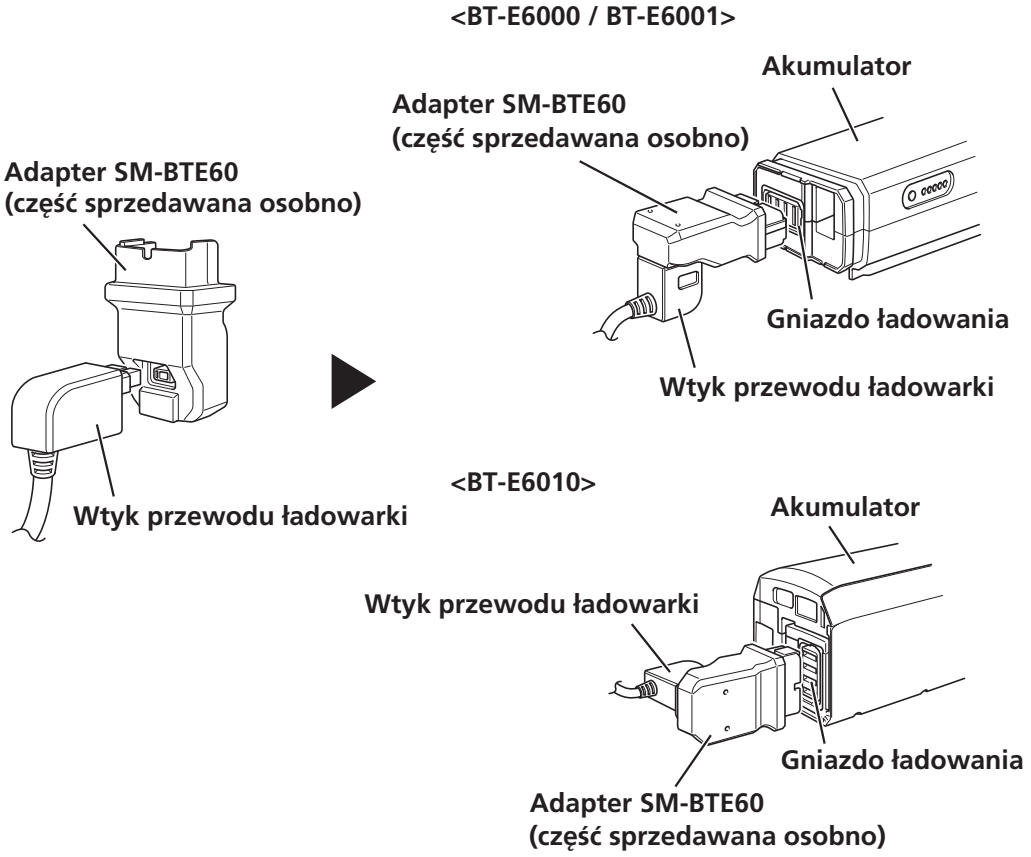

BT-E8010 / BT-E8014 / BT-E8020

1. **Podłączyć wtyk przewodu zasilającego ładowarki akumulatora do gniazda elektrycznego.**

2. **Zamontować wtyk przewodu ładowarki w gnieździe ładowania akumulatora.**

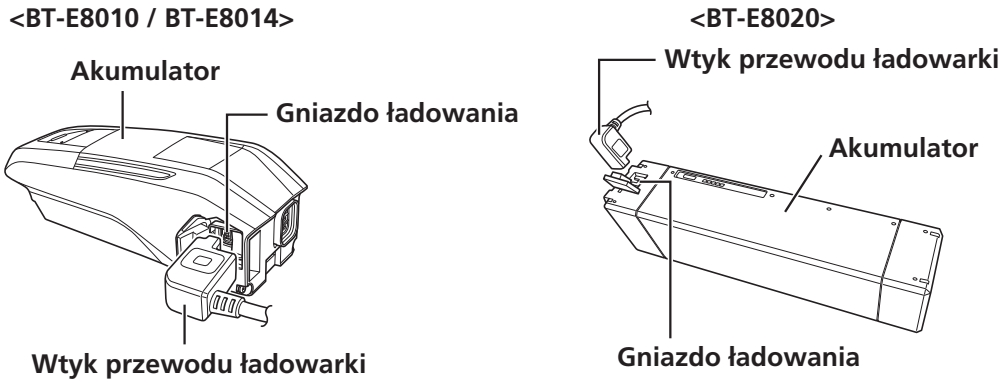

BT-E8035

Po zdjęciu z roweru, do naładowania BT-E8035 wymagany jest adapter (SM-BTE80: sprzedawany osobno).

1. **Podłączyć adapter do wtyku przewodu ładowarki akumulatora.**
2. **Podłączyć wtyk przewodu zasilającego ładowarki akumulatora do gniazda elektrycznego.**
3. **Podłączyć adapter do gniazda ładowarki akumulatora.**

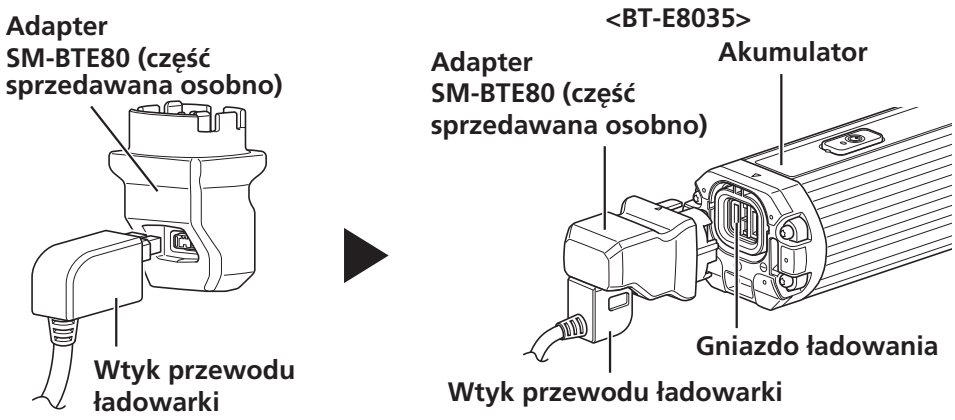

Ładowanie akumulatora zamontowanego na rowerze

Należy ładować akumulator za pomocą ładowarki akumulatora umieszczonej na podłodze lub innej stabilnej powierzchni. Podczas ładowania unieruchomić rower w taki sposób, aby się nie przewrócił.

1. **Podłączyć wtyk przewodu zasilającego ładowarki akumulatora do gniazda elektrycznego.**

2. Podłączyć wtyk przewodu ładowarki do gniazda ładowania na wsporniku akumulatora lub w akumulatorze.

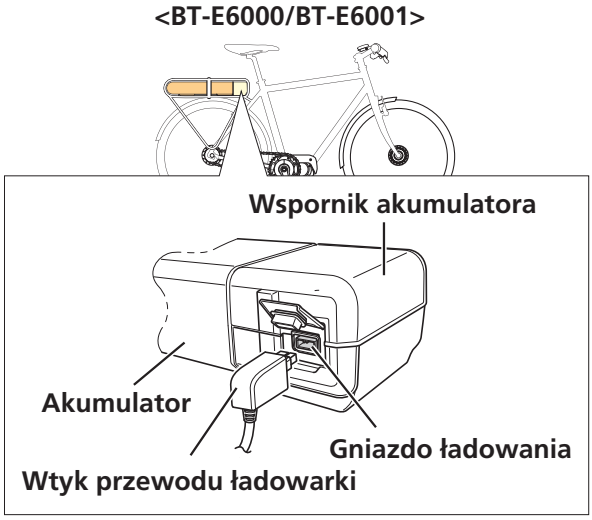

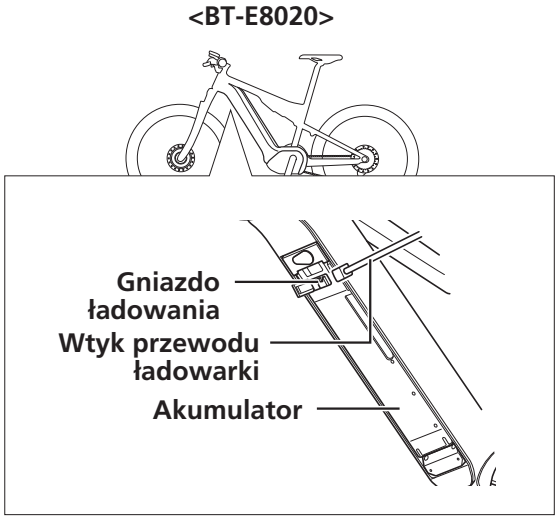

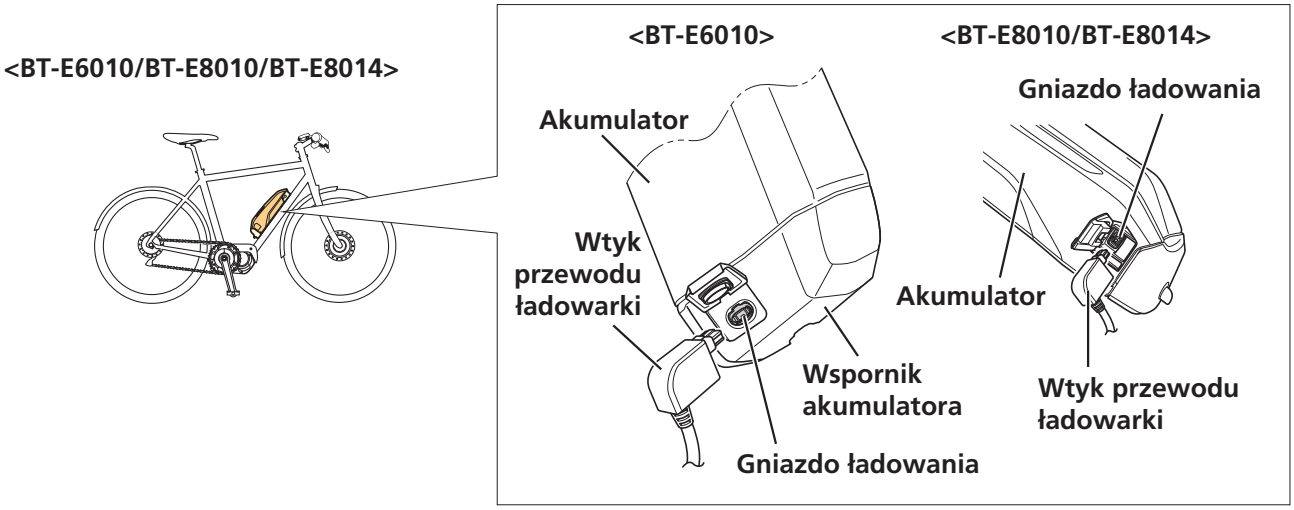

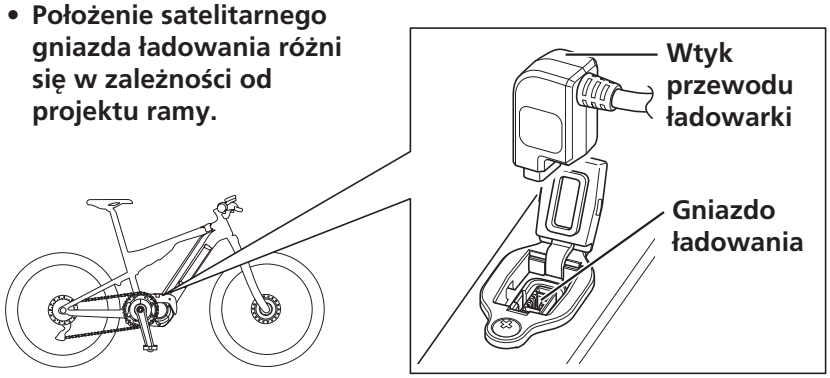

- Położenie satelitarnego gniazda ładowania różni się w zależności od projektu ramy.

3. Po naładowaniu mocno zamknąć nakładkę gniazda ładowania.

<BM-E6000> <BM-E6010> <EW-CP100>

Wskazanie diody LED ładowarki akumulatora

Po rozpoczęciu ładowania na ładowarce akumulatora świeci dioda LED.

Świeci się	Ładowanie	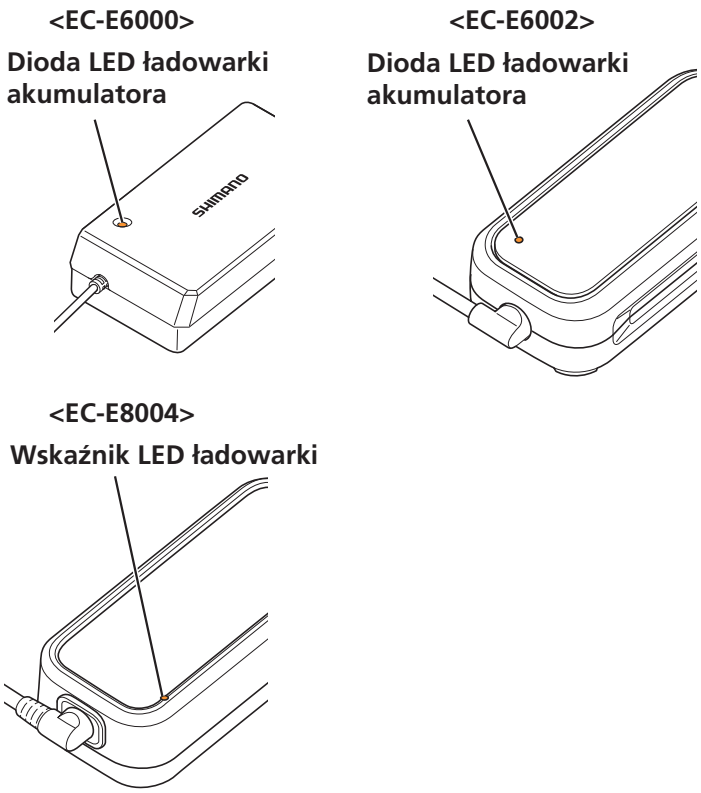
Miga	Błąd ładowania	
Wyłączona	Ładowanie zakończone	

Wskazanie diody LED akumulatora

Można użyć diody LED na akumulatorze, aby sprawdzić status ładowania i poziom naładowania akumulatora. Kształt diody LED różni się w zależności od numeru modelu.

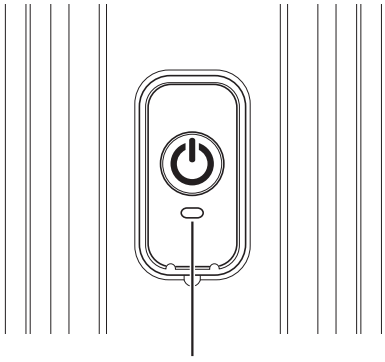

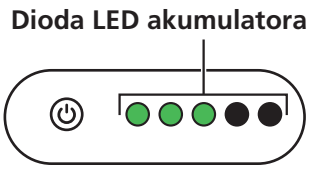

Wyświetlanie podczas ładowania

Podczas ładowania dioda LED akumulatora będzie świecić zgodnie z poniższym opisem.

Lampka LED akumulatora x 5

Wskazanie diody LED*1	Status ładowania
☼●●●●	0–20%
●☼●●●	21–40%
●●☼●●	41–60%
●●●☼●	61–80%
●●●●☼	81–99%
●●●●●	100%

*1 ● Wył. ● Świeci ☼ Miga

Lampka LED akumulatora x 1

Wskazanie diody LED*1	Status ładowania
(Powtarzalnie miga na zielono 1 raz)	0–20%
(Powtarzalnie miga na zielono 2 razy)	21–40%
(Powtarzalnie miga na zielono 3 razy)	41–60%
(Powtarzalnie miga na zielono 4 razy)	61–80%
(Powtarzalnie miga na zielono 5 razy)	81–99%
/	100%*2

*1 Wył. Świeci Miga

*2 Wyłącza się godzinę po pełnym naładowaniu.

Wyświetlanie poziomu naładowania akumulatora

Jeśli przycisk zasilania akumulatora jest używany do włączania zasilania, wskazanie diody LED może być używane do sprawdzania aktualnego poziomu naładowania akumulatora.

Lampka LED akumulatora x 5

Wskazanie diody LED*1	Status ładowania
●●●●●	100–81%
●●●●○	80–61%
●●●○○	60–41%
●●○○○	40–21%
●○○○○	20–1%
◉○○○○	0% * Jeśli akumulator nie jest zamontowany na rowerze
○○○○○	0% * Jeśli akumulator jest zamontowany na rowerze * Jeśli zasilanie jest wyłączone

*1 ○ Wył. ● Świeci ◉ Miga

Lampka LED akumulatora x 1

- Lampka LED świeci, jeśli akumulator jest zamontowany na rowerze. (pod warunkiem, że poziom naładowania akumulatora nie wynosi 0%)

Wskazanie diody LED*1	Status ładowania
(Powtarzalnie miga na zielono 5 razy)	100–81%
(Powtarzalnie miga na zielono 4 razy)	80–61%
(Powtarzalnie miga na zielono 3 razy)	60–41%
(Powtarzalnie miga na zielono 2 razy)	40–21%
(Powtarzalnie miga na zielono 1 raz)	20–1%
	0% * Jeśli akumulator jest zamontowany na rowerze

*1 Wył. Miga

WSKAZÓWKI

- W przypadku niskiego poziomu naładowania akumulatora funkcje systemu zaczną wyłączać się w poniższej kolejności.

(1) Wspomaganie zasilania

* Tryb wspomagania przełączy się automatycznie w tryb [ECO], a następnie wspomaganie zostanie wyłączone. W przypadku używania oświetlenia podłączonego do modułu napędowego, nastąpi szybsze przełączenie w tryb [ECO].

(2) Elektroniczna zmiana przełożeń

(3) Oświetlenie

Wskazania błędów diod LED akumulatora

Diody LED akumulatora są używane w celu informowania użytkownika o nieprawidłowym działaniu systemu, itp.

Lampka LED akumulatora x 5

Typ wskazania błędu	Stany powodujące wskazanie	Wskazanie diody LED*1	Rozwiązania
Błąd systemu	Błąd komunikacji z systemem roweru	☀●●●●	Należy sprawdzić, czy przewód elektryczny nie jest luźny oraz czy jest odpowiednio podłączony. Jeśli sytuacja nie ulegnie zmianie, należy skontaktować się z dystrybutorem.
Zabezpieczenie termiczne	Gdy temperatura przekroczy gwarantowany zakres pracy, akumulator zostanie wyłączony na jego wyjściu.	☀●●●●	Pozostawić akumulator w chłodnym miejscu bez dostępu bezpośredniego światła słonecznego, aż do wystarczającego obniżenia się jego temperatury wewnętrznej. Jeśli sytuacja nie ulegnie zmianie, należy skontaktować się z dystrybutorem.
Błąd weryfikacji zabezpieczeń	• Oryginalny moduł napędowy nie jest podłączony • Linka odłączona	☀●●●●	Podłączyć oryginalny moduł napędowy i akumulator. Sprawdzić status przewodu elektrycznego. Jeśli sytuacja nie ulegnie zmianie, należy skontaktować się z dystrybutorem.
Błąd ładowania	Podczas ładowania wystąpił błąd	☀●●●●	Odłączyć złącze między akumulatorem oraz ładowarką akumulatora i nacisnąć przycisk zasilania z podłączonym samym akumulatorem. Jeśli błąd wystąpi w przypadku podłączenia samego akumulatora, należy skontaktować się z dystrybutorem.
Uszkodzenie akumulatora	Usterka elektryczna wewnątrz akumulatora	☀●●●☀	Tymczasowo podłączyć ładowarkę akumulatora do akumulatora, odłączyć ją, a następnie nacisnąć przycisk zasilania z podłączonym samym akumulatorem. Jeśli błąd wystąpi w przypadku podłączenia samego akumulatora, należy skontaktować się z dystrybutorem.

*1 ● Wył. ● Świeci ☀ Miga

Lampka LED akumulatora x 1

Typ wskazania błędu	Stany powodujące wskazanie	Wskazanie diody LED*1	Rozwiązania
Uszkodzenie akumulatora	Usterka elektryczna wewnątrz akumulatora	(Powtarzalnie miga na czerwono 5 razy)	Usunąć ładowarkę akumulatora po podłączeniu jej do akumulatora. Upewnić się, aby nacisnąć przycisk zasilania z podłączonym akumulatorem. Jeśli na samym akumulatorze zostanie wyświetlony komunikat o błędzie lub na komputerze rowerowym pojawi się błąd E023, należy skontaktować się z dystrybutorem.
Błąd systemu	Błąd komunikacji z systemem roweru	(Powtarzalnie miga na czerwono 4 razy)	Sprawdzić, czy linka nie jest poluzowana lub niewłaściwie podłączona. Jeśli sytuacja nie ulegnie zmianie, należy skontaktować się z dystrybutorem.
Błąd ładowania	Jest wyświetlany w razie wystąpienia błędu podczas ładowania.		Odłączyć ładowarkę akumulatora od akumulatora i nacisnąć przełącznik zasilania. Jeśli zostanie wyświetlony komunikat o błędzie, skontaktować się z dystrybutorem.
Zabezpieczenie termiczne	Gdy temperatura przekroczy gwarantowany zakres pracy, akumulator zostanie wyłączony na jego wyjściu.	(Powtarzalnie miga na czerwono 3 razy)	W przypadku przekroczenia temperatury, w której możliwe jest rozładowanie akumulatora, pozostawić akumulator w chłodnym miejscu bez dostępu bezpośredniego światła słonecznego, aż do wystarczającego obniżenia się jego temperatury wewnętrznej. Jeżeli akumulator znajduje się w temperaturze niższej niż temperatura, w której możliwe jest jego rozładowanie, pozostawić akumulator w pomieszczeniu, itp., aż do momentu w którym jego temperatura wewnętrzna będzie odpowiednia. Jeśli sytuacja nie ulegnie zmianie, należy skontaktować się z dystrybutorem.
Błąd weryfikacji zabezpieczeń	Wyświetlany, jeśli nie podłączono oryginalnego modułu napędowego. Wyświetlany, gdy niektóre linki są odłączone.	(Powtarzalnie miga na czerwono 1 raz)	Podłączyć oryginalny akumulator i moduł napędowy. Sprawdzić stan linek. Jeśli sytuacja nie ulegnie zmianie, należy skontaktować się z dystrybutorem.

*1 Miga

KONSERWACJA

Wymiana płytki z podwójną zasuwką

W przypadku odkształcenia płytki z podwójną zasuwką można ją wymienić.

1. **Zdemontować płytkę z podwójną zasuwką.**
2. **Zamontować nową płytkę z podwójną zasuwką.**

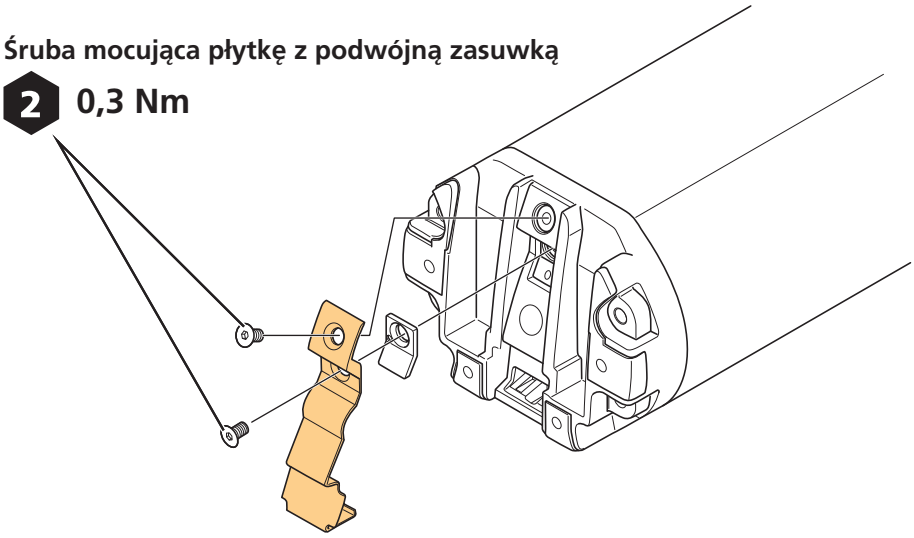

Wymiana modułu sprężyny

W przypadku odkształcenia modułu sprężyny można go wymienić.

Szczegółowe instrukcje znajdują się w części „Montaż wspornika akumulatora”.

1. **Zdemontować moduł sprężyny i wymienić go na nowy.**

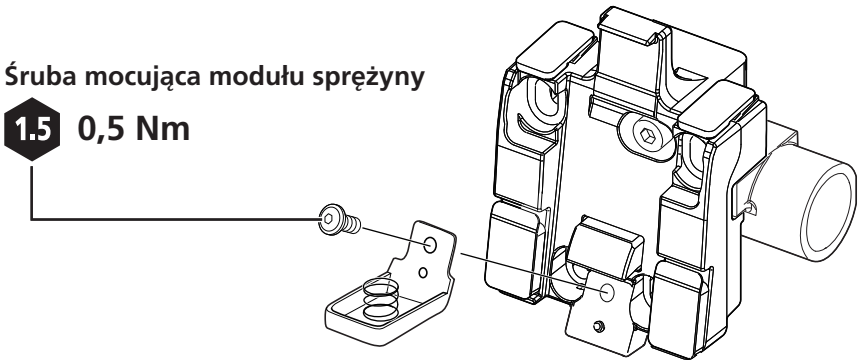

Wymiana nakładki gniazda ładowania (EW-CP100)

W przypadku uszkodzenia nakładki gniazda ładowania w EW-CP100 można ją wymienić.

1. Zdemontować nakładkę gniazda ładowania.

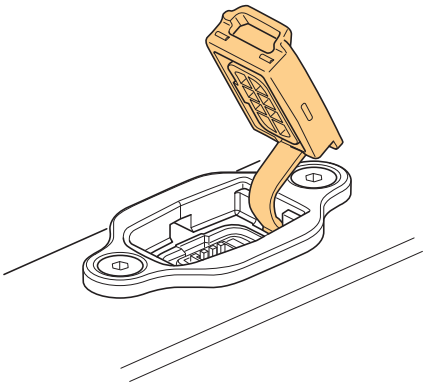

2. Wymienić na nową nakładkę gniazda ładowania.

Docisnąć palcami, jak pokazano na rysunku.

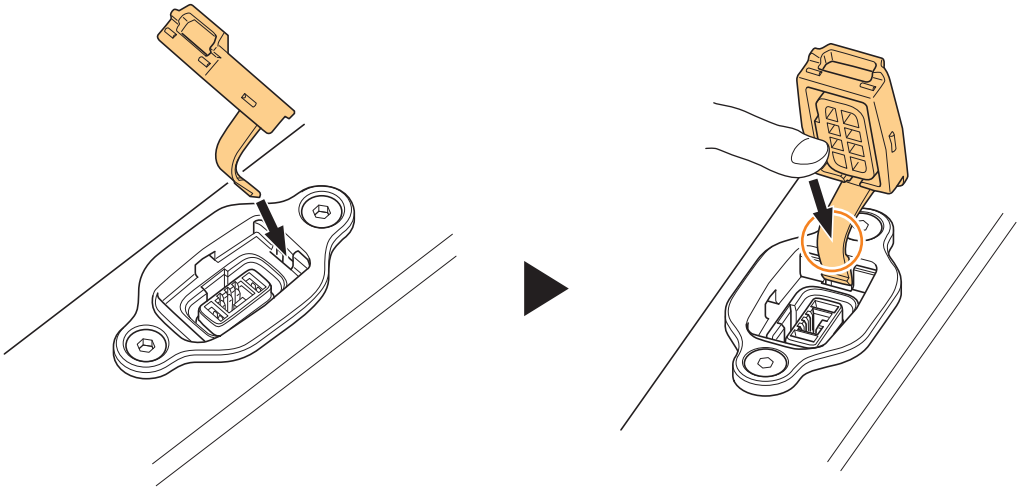

Uwaga: w przypadku wprowadzenia ulepszeń dane techniczne mogą ulec zmianie bez powiadomienia. (Polish)